7400007

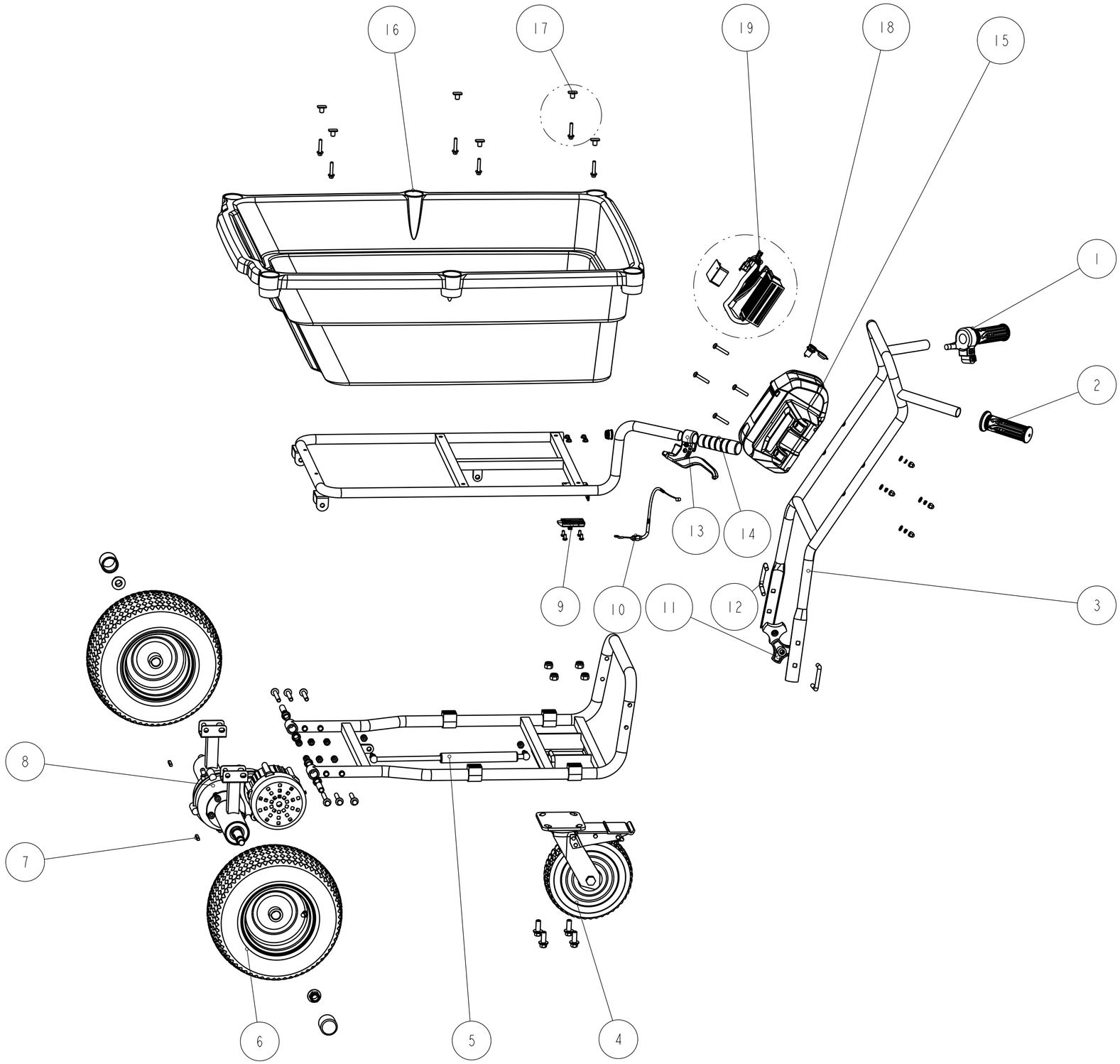

版本号
描复
日期

标记	处数	更改文件号	签字	日期

设计		标准化	
校对			
审核		批准	
工艺		日期	

阶段标记	视角标记	重量	比例
		0.00	257:1800
共 1 张		第 1 张	

常州格力博集团

手推车

7400007

ERP号