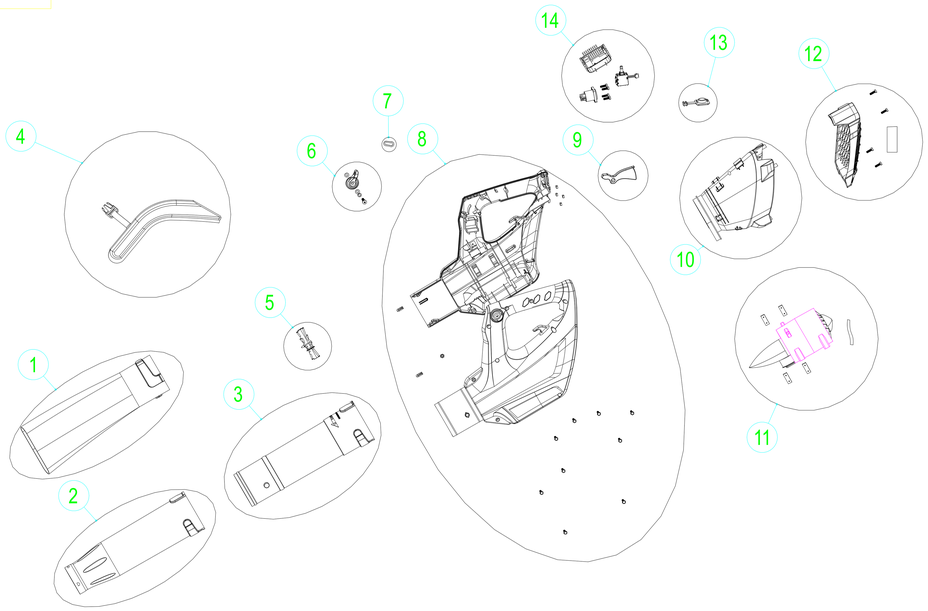

序号	代号	名称	数量	材料	单件总计 重量	备注	ERP号
14-5		热缩管φ6	22				3030175
14-4		母接头（高导电	1				365011289A
14-3		内六角花型螺钉	4				32226590A
14-2		调速开关	1				363011807K
14-1		PCB板	5				362011816
14		PCB组件	1				8005607
13-1		防水帽	1				364021816
13		防水帽组件	15				8006107
12-3		GW.82V背包吹风机铭牌	4				38102816
12-2		花型内六角盘头自攻螺钉 ST4.2*25-F	1				3220404D
12-1		进风罩	1				341031807
12		进风罩组件	1				8006307
11-3		热缩管φ6	22				3030175
11-2		电机减震垫	4				34201808
11-1		4040 无刷轴流吹风机电机	1				361001816
11		电机组件	1				8005107
10-1		集流罩	1				341011816
10		集流罩组件	1				8005807
9-1		开关扳机	1				341031816C
9		开关扳机组件	1				8005907
8-7		螺母M3	4				3290505
8-6		花型内六角盘头自攻螺钉 ST4.2*25-F	1				3220404D
8-5		内六角花形盘头螺钉	8				32201572
8-4		左机壳	1				341111816B
8-3		M5防松螺母	1				32205307
8-2		U型卡扣	2				32203878
8-1		右机壳	1				341121816B
8		机壳组件	1				8005707
7-1		背带钩	1				33301511
7		背带钩组件	1				8006407
6-4		平垫	2				32914131
6-3		定速旋钮	1				341041816C
6-2		弹垫	1				3290250
6-1		螺钉GB/T818-M5×25(喷黑色铬克罗盐涂48H)	1				3220552-1
6		定速旋钮组件	1				8005507
5-1		导风翼	1				341021816
5		导风翼组件	1				8006007
4-1		背带	1				37902144
4		背带组件	1				8006207
3-1		上管	1				341061816
3		上吹管组件	1				8005207
2-1		圆管	1				341071816
2		圆吹管组件	1				8005307
1-1		扁管	1				341081816
1		扁吹管组件	1				8005407

版本号

描复

日期

标记	处数	更改文件号	签字	日期	配件爆炸图	常州格力博集团
设计		标准化			阶段标记 / 视角标记 / 重量 / 比例	
校对						
审核		批准			共 1 张 / 第 1 张	ERP号 2401207
工艺		日期				

标记	处数	更改文件号	签字	日期	配件爆炸图	常州格力博集团
设计		标准化			阶段标记 / 视角标记 / 重量 / 比例 1:10	82V背包吹风机
校对						
审核		批准			共 2 张 / 第 1 张	ERP号 2401207
工艺		日期				