2003807-BZ

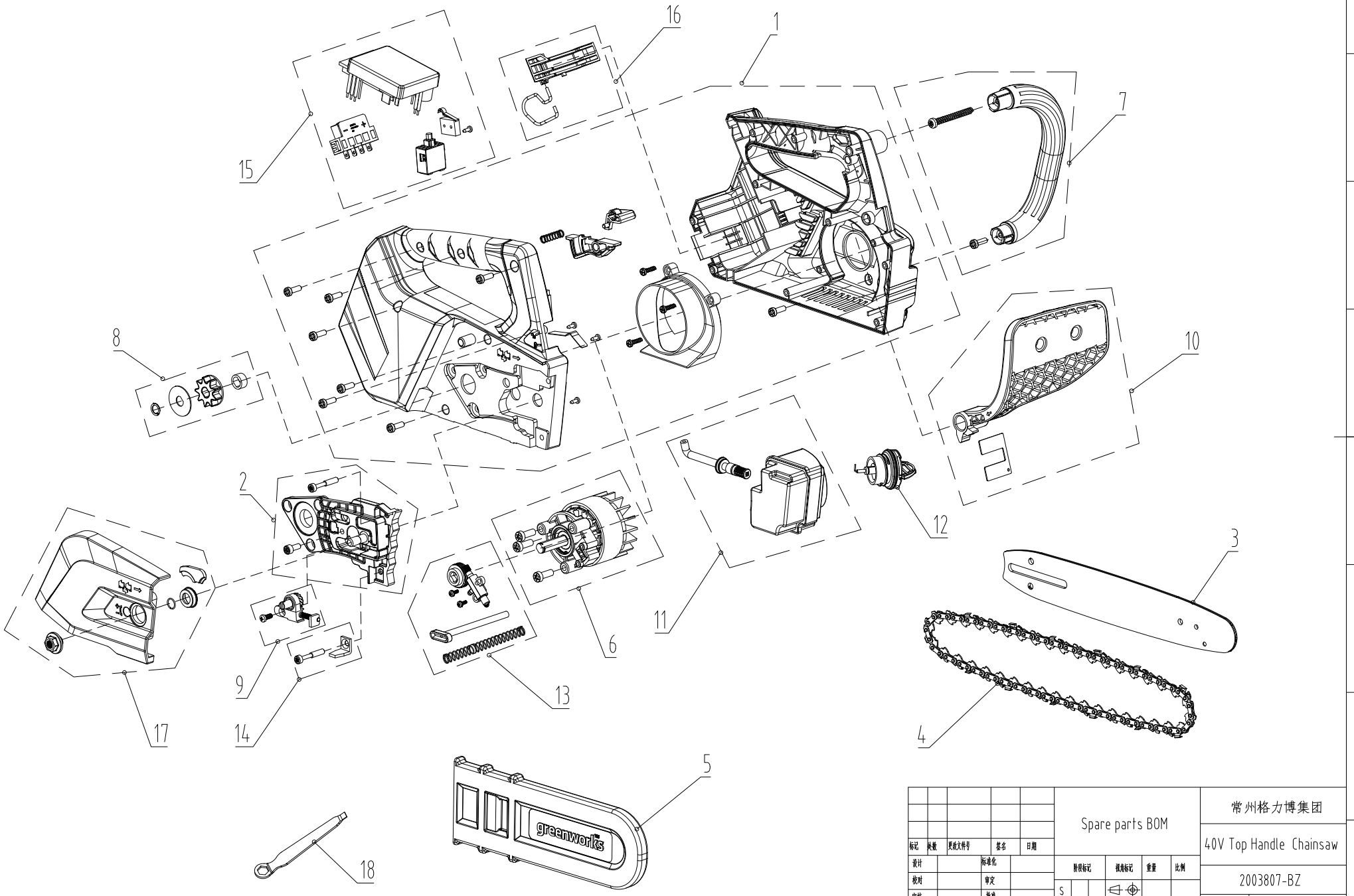

						Spare parts BOM		常州格力博集团	
								40V Top Handle Chainsaw	
标记	处数	更改文件号	签名	日期		阶段标记	重量	比例	2003807-BZ
设计			标准化			S			
校对			审定						ERP号 2003807
审核			批准			共 1 张	第 1 张		
工艺			日期						

版本号

描 复

日 期