ИНСТРУКЦИЯ ПО ЭКСПЛУАТАЦИИ
АППАРАТ ВЫСОКОГО ДАВЛЕНИЯ БЕНЗИНОВЫЙ
PWG 2310

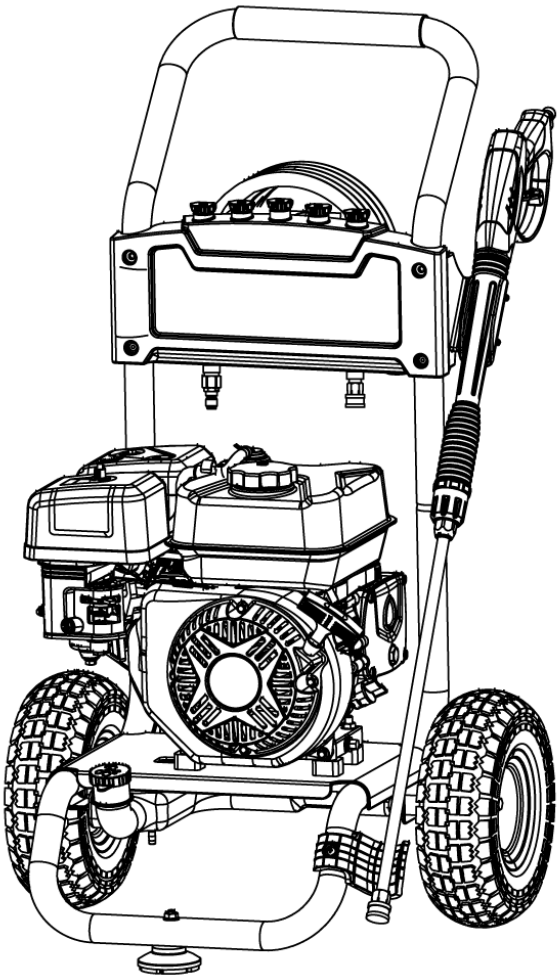

⚠ ВНИМАНИЕ

Чтобы снизить риск получения травм, пользователь должен прочитать и понять руководство по эксплуатации перед использованием данного изделия.

Содержание

Введение 2

Правила безопасность 3

Символы безопасность 3

Инструкции по технике безопасности 3

Размещение деталей 6

Сборка..... 7

Установка ручки 7

Крепление верхнего и нижнего крючков для пистолета 7

Крепление пистолета-распылителя..... 7

Добавление моторного масла и топлива..... 8

Эксплуатация..... 9

Запуск аппарата высокого давления..... 10

Выключение аппарата высокого давления 11

Как пользоваться пистолетом-распылителем..... 11

Использование насадки 11

Как наносить моющее средство ... 12

Обслуживание 13

Этапы подготовки к эксплуатации 13

После каждого использования..... 13

График технического обслуживания..... 14

Замена масла..... 14

Техническое обслуживание двигателя 14

Хранение 16

Устранение неисправностей..... 16

Гарантийные обязательства 18

ПРИМЕЧАНИЕ

Сохраните это руководство для дальнейшего использования

Данное руководство содержит важную информацию относительно безопасности, эксплуатации и технического обслуживания.

Введение

Благодарим вас за покупку этого высококачественного аппарата высокого давления. При эксплуатации и техническом обслуживании данного изделия в соответствии с инструкциями, приведенными в данном руководстве, ваш аппарат высокого давления прослужит вам долгие годы надежной работы.

Технические характеристики продукта:

Этот аппарат высокого давления работает при давлении 234 бара и расходе 9,8 литров в минуту. Эта высококачественная бытовая система оснащена двигателем объемом 212 куб.см, шинами, заполненными пеной, 9-ти метровым шлангом высокого давления и 5 быстроразъемными форсунками.

Области применения продукта:

- Этот аппарат высокого давления предназначен для удаления грязи и плесени с сайдинга домов, настилов, полов в гаражах, кирпичных внутренних двориков и цементных дорожек.
- Это устройство можно использовать для чистки автомобилей, мотоциклов, лодок, уличной мебели для кемпинга, газонного оборудования и грилей.

Запишите приведенную ниже информацию для получения помощи по гарантии

ДАТА ПОКУПКИ:

НОМЕР МОДЕЛИ:

СЕРИЙНЫЙ НОМЕР:

Технические характеристики

ХАРАКТЕРИСТИКИ		
Объем двигателя	куб.см	212
Номинальное давление	бар	234
Номинальный расход	л/мин	9,8
Максимальная температура воды	C°	40

Правила безопасности

Значения символов

ПРЕДУПРЕЖДЕНИЕ

Указывает на потенциально опасную ситуацию, которая, если ее не предотвратить, может привести к серьезным травмам или смерти.

ОСТОРОЖНО

Указывает на потенциально опасную ситуацию, которая может привести к повреждению оборудования или имущества.

1. **Риск воспламенения**
2. **Опасность взрыва**
3. **Опасность поражения электрическим током**
4. **Защитите глаза**
5. **Скользкая поверхность**
6. **Горячая поверхность**

Инструкция по технике безопасности

Производитель не может предусмотреть все возможные опасные обстоятельства, с которыми может столкнуться пользователь. Поэтому предупреждения, содержащиеся в данном руководстве, на этикетках и наклейках, не являются исчерпывающими. Во избежание несчастных случаев пользователь должен понимать и следовать всем инструкциям руководства и руководствоваться здравым смыслом.

ПРЕДУПРЕЖДЕНИЕ

Перед началом эксплуатации аппарата высокого давления внимательно прочтите данное руководство. Неправильное использование аппарата высокого давления может привести к серьезным травмам или летальному исходу.

ПРЕДУПРЕЖДЕНИЕ

Никогда не распыляйте средство вблизи источников питания, например, электрических розеток. Прикосновение к источнику питания может привести к поражению электрическим током или ожогу.

ПРЕДУПРЕЖДЕНИЕ

Не работайте в помещении или в замкнутом пространстве, чтобы избежать рассеивания опасного угарного газа.

- Угарный газ—это ядовитый газ без запаха, который может вызвать головную боль, спутанность сознания, усталость, тошноту, обморок, тошноту, судороги или смерть. При появлении любого из этих симптомов НЕМЕДЛЕННО выйдите на свежий воздух и обратитесь за медицинской помощью.
- Никогда не используйте прибор в закрытых помещениях или в замкнутом пространстве, даже если двери и окна открыты.
- Следите за тем, чтобы выхлопные газы из данного устройства не попадали в охраняемую зону через окна, двери, вентиляционные отверстия или другие отверстия.
- При работе в помещениях, где возможно вдыхание паров, используйте респираторную маску в соответствии со всеми инструкциями к ней.

ПРЕДУПРЕЖДЕНИЕ

Чтобы снизить риск инъекции, травмы или возможной ампутации, никогда не направляйте давление воды на

людей или домашних животных.

- Струя воды под высоким давлением может прорезать кожу и нижележащие ткани. Никогда не нажимайте на спусковой крючок и не направляйте распылитель на других людей, животных, растения или хрупкие предметы, такие как стекло, даже при выключенном двигателе.
- Данное устройство не является игрушкой. Храните устройство вдали от детей и домашних животных.
- Не оставляйте распылитель без присмотра во время работы устройства.
- Убедитесь, что распылитель, насадка и принадлежности закреплены правильно.
- Никогда не пытайтесь отремонтировать шланг высокого давления, всегда заменяйте его.
- Никогда не пытайтесь устранить утечки с помощью герметика, всегда заменяйте уплотнительное кольцо или пломбу.
- Никогда не пытайтесь подсоединять или отсоединять шланг от насоса или распылителя, когда система находится под давлением.
- Всегда сбрасывайте давление воды в агрегате при каждой остановке двигателя.

ПРЕДУПРЕЖДЕНИЕ

Движущиеся части могут зацепиться за одежду, украшения и волосы.

- Не надевайте свободную одежду или перчатки.
- Снимите украшения или что-либо еще, что может зацепиться за движущиеся части.
- Завяжите волосы на затылке или наденьте защитный головной убор, чтобы скрыть длинные волосы.

ПРЕДУПРЕЖДЕНИЕ

При эксплуатации аппарата высокого давления могут образовываться мокрые поверхности и лужи.

- Никогда не надевайте сандалии, всегда надевайте защитную обувь.
- Работайте с аппаратом высокого давления на ровной и устойчивой поверхности.
- Не работайте с лестницы, строительных лесов или неровной поверхности, так как отдача от пульверизатора может привести к падению.
- Держите распылитель обеими руками, чтобы уменьшить отдачу.
- Не вытягивайтесь слишком сильно в попытке дотянуться чуть дальше.

ПРЕДУПРЕЖДЕНИЕ

Держите двигатель в стороне от воспламеняющихся объектов и других опасных материалов.

- Топливо и его пары, используемые для питания данного устройства, легко воспламеняются и могут взорваться, что может привести к серьезным травмам или смерти.
- Никогда не переполняйте топливный бак. В случае разлива топлива отодвиньте агрегат как минимум на 1 м от места разлива и вытрите остатки топлива с агрегата перед запуском двигателя.
- Никогда не курите во время работы или заправки данного устройства.
- Никогда не эксплуатируйте и не храните данное устройство вблизи открытого огня, источников тепла или любых других источников воспламенения.
- Не допускайте попадания на двигатель травы, листьев или легковоспламеняющихся материалов.
- При заправке или сливе топлива агрегат следует выключить минимум на 2 минуты, чтобы он остыл, прежде чем снимать крышку топливного бака. Если агрегат работал, крышка топливного бака находится под давлением, медленно снимайте ее.
- Во избежание разлива топлива закрепите агрегат таким образом, чтобы он не опрокинулся во время эксплуатации или транспортировки.
- При транспортировке агрегата отсоедините провод свечи зажигания и убедитесь, что топливный бак пуст, а запорный клапан перекрытия подачи топлива повернут в положение off.

ПРЕДУПРЕЖДЕНИЕ

Будьте бдительны и руководствуйтесь здравым смыслом. Не пользуйтесь этим устройством, если вы находитесь под воздействием алкоголя, наркотиков, медикаментов или чувствуете усталость.

ПРЕДУПРЕЖДЕНИЕ

Тяговый шнур быстро разматывается и тянет рычаг к двигателю быстрее, чем вы успеваете его отпустить, что может привести к травме.

- Всегда сбрасывайте давление из пистолета перед вытягиванием шнура стартера, включая каждую неудачную попытку запуска двигателя.
- Чтобы избежать отдачи, тяните за шнур стартера медленно, пока не почувствуете сопротивление, затем быстро тяните.

ПРЕДУПРЕЖДЕНИЕ

Никогда не эксплуатируйте данное устройство, если имеются какие-либо сломанные или отсутствующие детали, и используйте только наши запасные части, специально предназначенные для данного устройства.

- Неправильное обращение с аппаратом высокого давления может привести к повреждению устройства и сокращению срока его службы.
- Всегда ремонтируйте данное устройство, как указано в данном руководстве. Если у вас возникнут какие-либо вопросы, обратитесь к своему дилеру или в квалифицированный сервисный центр.
- Никогда никоим образом не модифицируйте данное устройство и не изменяйте регулируемую скорость.

ПРЕДУПРЕЖДЕНИЕ

Избегайте контакта с горячими участками данного устройства.

- Соблюдайте осторожность при обращении с глушителем и другими деталями двигателя, так как они могут быть очень горячими.
- Дайте горячим компонентам остыть, прежде чем прикасаться к ним.

ПРЕДУПРЕЖДЕНИЕ

Используйте данное устройство только по назначению, в противном случае это может привести к серьезным травмам или летальному исходу.

- Не обходите никакие предохранительные устройства. Движущиеся части должны быть закрыты защитными кожухами. Убедитесь, что все защитные крышки на месте.
- Перед запуском двигателя проверьте надежность шлангов и соединений.
- Во избежание повреждения устройства используйте только рекомендованные принадлежности.
- Никогда не транспортируйте и не настраивайте данное устройство во время его работы.

ПРЕДУПРЕЖДЕНИЕ

Используйте защитные очки с непрямой вентиляцией, предназначенные для работы во влажных условиях, чтобы защитить глаза от травм.

- Струя из этого устройства бьет под большим давлением и может отрикошетить, разбрызгивая воду или попадая предметами в глаза.
- Никогда не надевайте защитные очки для защиты глаз в сухом состоянии.

ПРЕДУПРЕЖДЕНИЕ

Используйте только те моющие средства, которые безопасны для использования с аппаратами высокого давления. Едкие химические вещества, такие как кислоты или отбеливатели, могут привести к серьезным травмам, материальному ущербу, повреждению аппарата высокого давления или смерти.

Размещение деталей

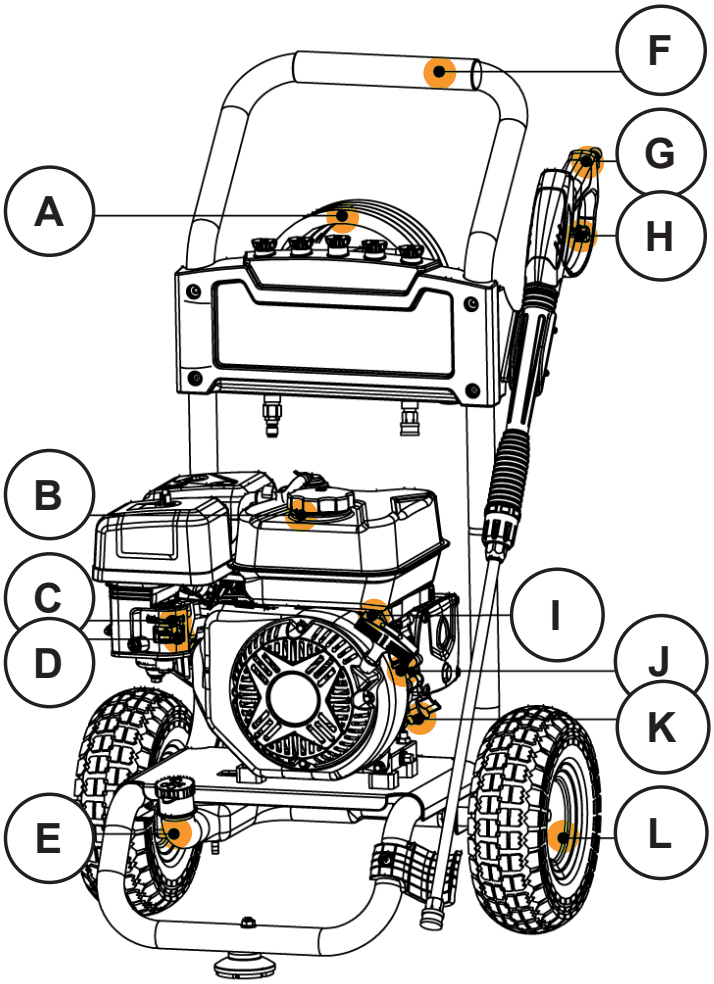

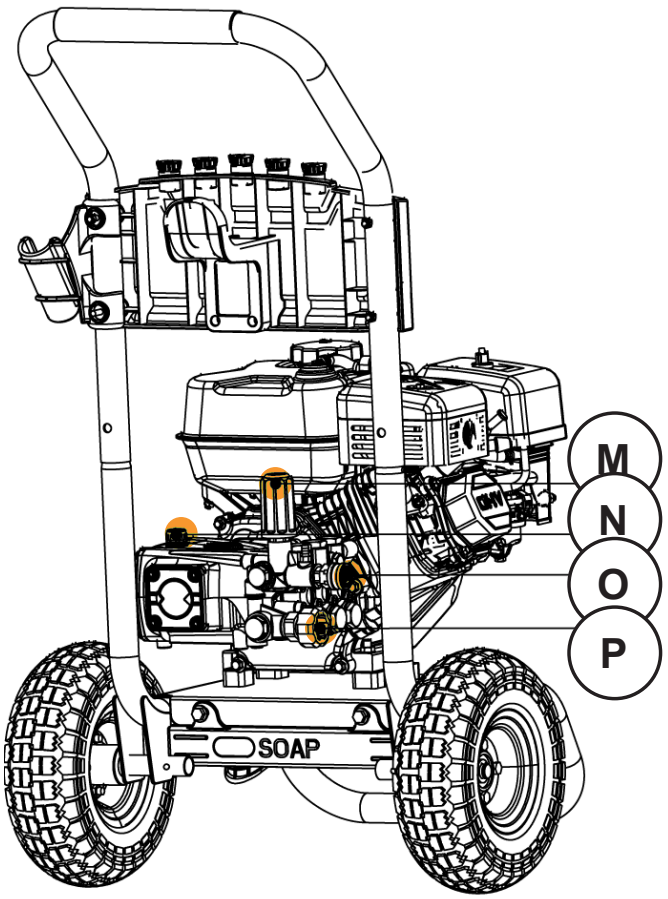

Шланг высокого давления 9 м	A
Топливный бак с крышкой	B
Рычаг воздушной заслонки	C
Рычаг топливного клапана	D
Бак для моющего средства	E
Рукоятка	F
Пистолет-распылитель	G
Пусковой механизм блокировки	H
Тяговый шнур	I
Переключатель включения/ выключения двигателя	J
Маслозаливной патрубок и измерительный щуп	K
Шины, заполненные пеной	L

Регулятор давления	M
Заглушка (красная)	N
Вход воды	O
Выход воды	P

Сборка

Установка ручки

- Установите верхнюю раму (ручку) на нижнюю раму, проведя ручкой по двум вертикальным трубкам на нижней раме и сильно надавливая до тех пор, пока ручка не встанет на место и два стопорных штифта не защелкнутся на месте.

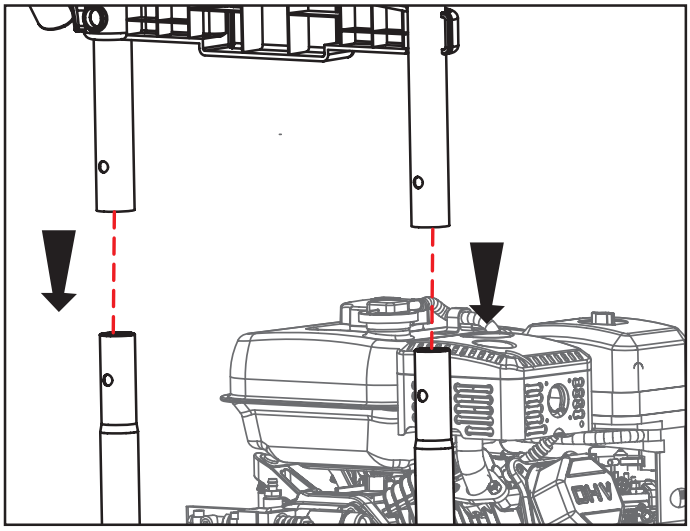

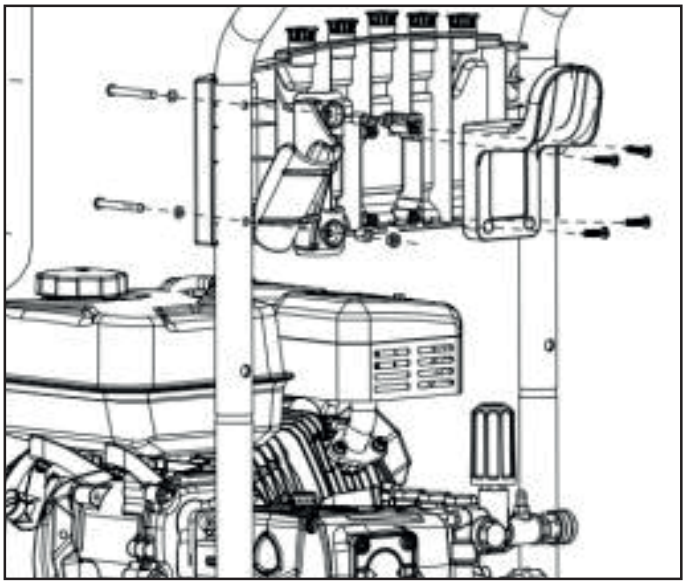

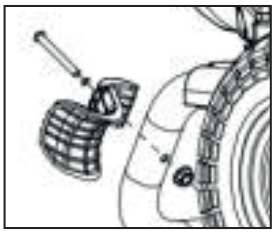

Крепление верхнего и нижнего крючков для пистолета

- Прикрепите верхний крючок для пистолета, установите две пластиковые заклепки, чтобы пластиковые заклепки плотно прилегали друг к другу, возможно, вам придется постучать молотком, чтобы зафиксировать стопорный штифт.
- Закрепите нижний крючок пистолета, установите винт M6 и контргайку, затяните гайку гаечным ключом до плотного прилегания, не затягивайте слишком сильно.

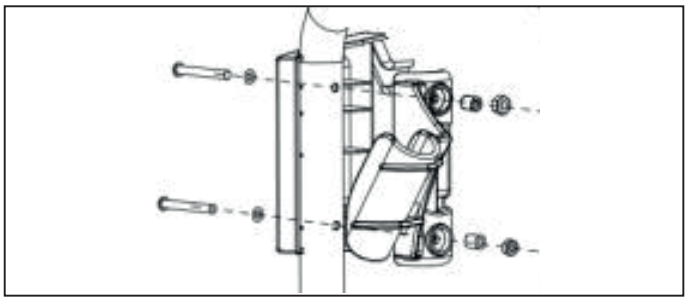

Установка пистолета-распылителя

- Прикручивайте распылитель и пистолет вместе до тех пор, пока они не будут надежно закреплены.
- Вставьте входную муфту распылительного шланга в резьбовой штуцер распылителя высокого давления и затяните черную гайку, поворачивая ее по часовой стрелке до тех пор, пока она не затянется вручную.

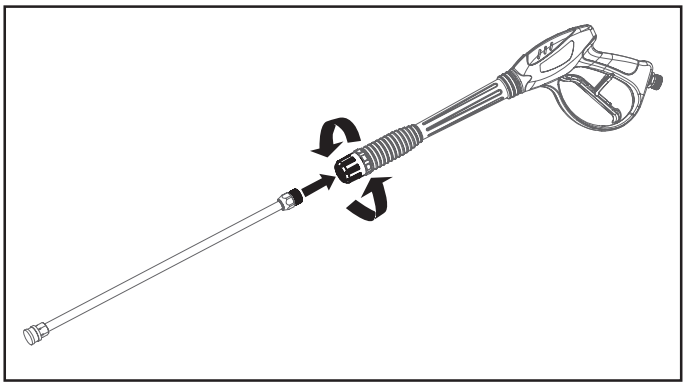

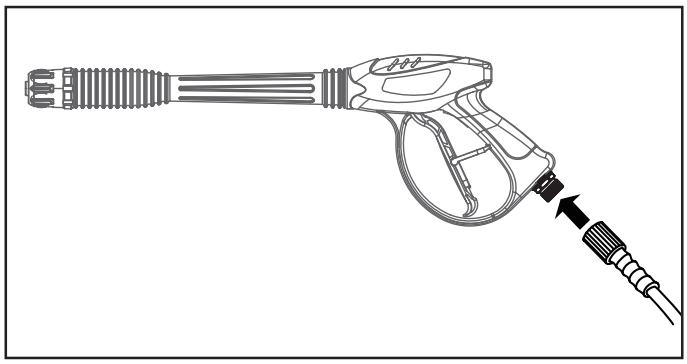

Добавление/ Проверка уровня моторного масла

- Установите аппарат высокого давления на ровную поверхность.
- Выкрутите сливную пробку и масляный щуп. Дайте маслу стечь. Затем вкрутите сливную пробку.
- Добавьте масло (от нижней метки до верхней входит 520 мл масла). Вкрутите масляный щуп.
- Убедитесь, что сливная пробка и масляный щуп затянуты.
- Чтобы проверить уровень масла, установите аппарат высокого давления на ровную поверхность, протрите щуп, затем вставьте его на место, не завинчивая.

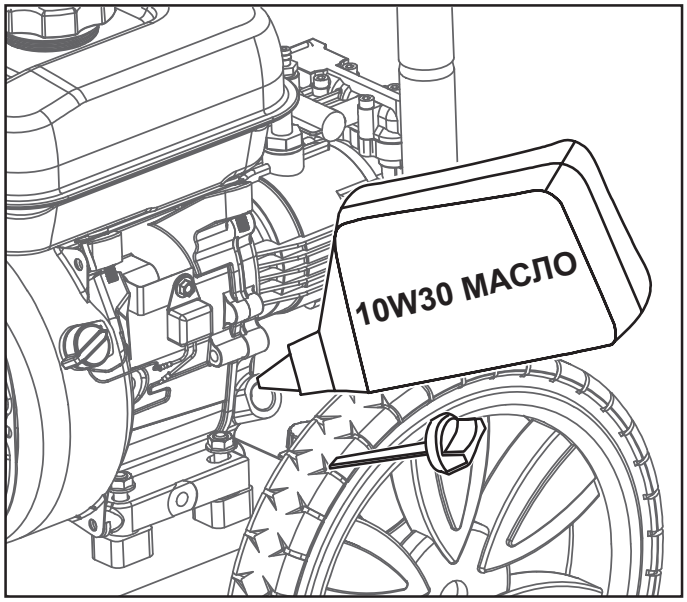

Добавление топлива

- Установите аппарат высокого давления на чистую и ровную поверхность в хорошо проветриваемом помещении.
- Снимите крышку топливного бака.
- Вставьте воронку в топливный бак и аккуратно заливайте бензин в бак, пока уровень топлива не достигнет уровня на 3-4 см ниже верхней части горловины.

ОСТОРОЖНО

Перед первым использованием в агрегат необходимо добавить масло.

ОСТОРОЖНО

Во избежание разлива не переполняйте топливный бак, так как бензин расширяется.

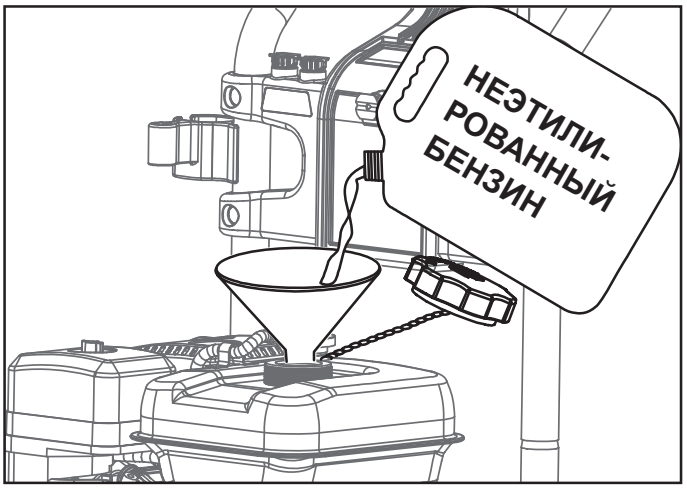

Подсоединение садового шланга к аппарату высокого давления

Включите подачу воды на несколько секунд, чтобы промыть его.

- Осмотрите сетку впускного отверстия и удалите все загрязнения.
- Подсоедините шланг к патрубку для подачи воды и затяните вручную. Между аппаратом высокого давления и краном или запорным клапаном должно быть не менее 3-х метров свободного шланга.
- Включите подачу воды.
- Очистите насос системы от воздуха, сняв предохранитель и нажав на спусковой крючок пистолета-распылителя.

ОСТОРОЖНО

Не запускайте насос, не подключив его к водопроводу и не включив воду. Несоблюдение этого требования может привести к повреждению аппарата высокого давления. Несоблюдение данных инструкций приведет к аннулированию гарантии на изделие.

Подсоедините шланг высокого давления к насосу

- Присоедините конец шланга высокого давления к патрубку высокого давления на насосе.
- Проделайте ту же процедуру с противоположным концом, чтобы присоединить шланг высокого давления к распылителю.

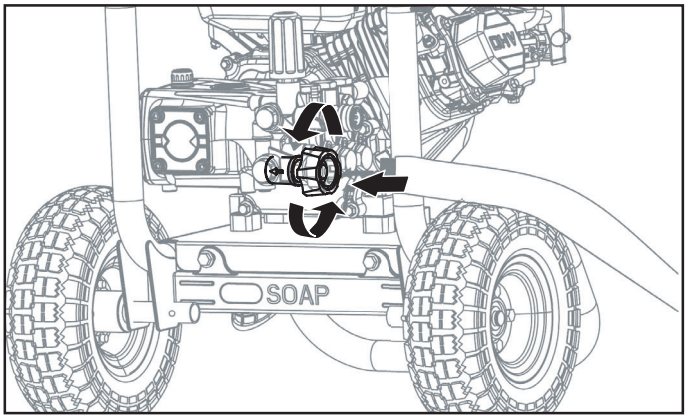

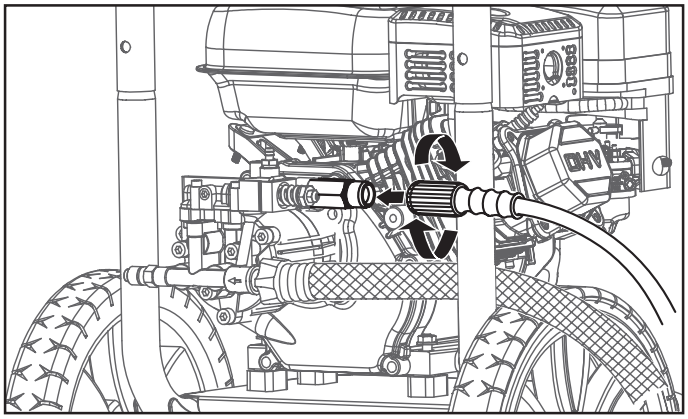

Эксплуатация

Контрольный список перед эксплуатацией

- Перед началом работы с аппаратом высокого давления внимательно прочтите данное руководство по эксплуатации.
- Проверьте уровень масла и долейте его до необходимого уровня, если он низкий.
- Проверьте уровень топлива и долейте его при необходимости.
- Проверьте надежность соединений рукоятки и всех шлангов.
- Проверьте все шланги на наличие перегибов и повреждений.
- Проверьте подачу воды и убедитесь, что она достаточная (2,7-4,2 бара).

ПРЕДУПРЕЖДЕНИЕ

Не эксплуатировать в закрытых помещениях. Опасность отравления угарным газом!

- Угарный газ—это ядовитый газ без запаха, который может вызвать головную боль, спутанность сознания, усталость, тошноту, обморок, тошноту, судороги или смерть. При появлении любого из этих симптомов НЕМЕДЛЕННО выйдите на свежий воздух и обратитесь за медицинской помощью.
- Никогда не используйте в помещении, в крытом помещении или в замкнутом пространстве, даже если двери и окна открыты.
- Не допускайте попадания выхлопных газов из данного устройства в замкнутое пространство через окна, двери, вентиляционные или другие отверстия.
- При работе в помещениях, где возможно вдыхание паров, используйте респираторную маску в соответствии со всеми инструкциями к ней.

ОСТОРОЖНО

Не запускайте аппарат высокого давления с поврежденным шлангом. Не запускайте аппарат высокого давления, если не планируете его использовать.

НЕСОБЛЮДЕНИЕ ЭТИХ ИНСТРУКЦИЙ ПРИВЕДЕТ К АННУЛИРОВАНИЮ ГАРАНТИИ НА ИЗДЕЛИЕ.

Запуск аппарат высокого давления

- Установите аппарат высокого давления на ровную поверхность.
- Включите подачу воды.
- Очистите насос системы от воздуха, сняв предохранитель и нажав на спусковой крючок распылителя.
- Присоедините к распылителю насадку/копье.
- Поверните топливный клапан в положение ON.
- Переведите рычаг воздушной заслонки в положение “Choke”.
- Переведите переключатель включения/выключения двигателя в положение “ON”.
- Придерживая машину рукой, медленно потяните за ручку возврата (пусковой шнур), пока не почувствуете сопротивление, затем резко потяните. Нажимайте на спусковой крючок пистолета и сбрасывайте давление после каждой неудачной попытки запустить аппарат высокого давления (это уменьшит обратное давление).
- Дайте двигателю поработать в течение нескольких секунд, а затем по мере прогрева двигателя постепенно переводите рычаг воздушной заслонки в рабочее положение, пока воздушная заслонка не будет полностью переведена в рабочее положение. (далее схема)

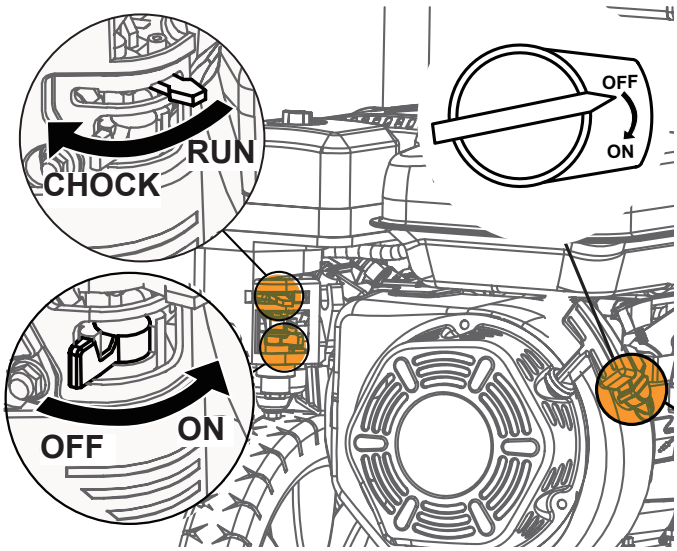

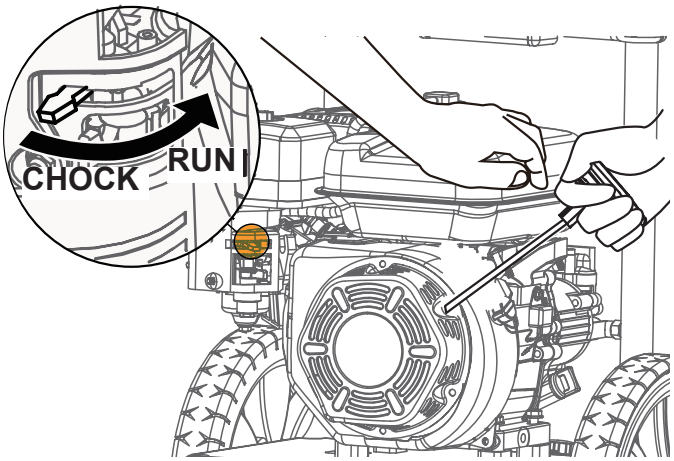

ПРЕДУПРЕЖДЕНИЕ

Шнур стартера быстро разматывается и тянет ручку к двигателю быстрее, чем вы успеваете его отпустить, что может привести к травме.

- Всегда сбрасывайте давление из пистолета-распылителя перед вытягиванием шнура стартера, включая каждую неудачную попытку запуска двигателя.
- Чтобы избежать отдачи, тяните за шнур стартера медленно, пока не почувствуете сопротивление, затем тяните быстро.

Остановка аппарата высокого давления

- Переведите переключатель включения/выключения в положение OFF.
- Поверните топливный клапан в положение OFF.
- Перекройте подачу воды и нажмите на спусковую ручку, чтобы полностью сбросить давление воды.

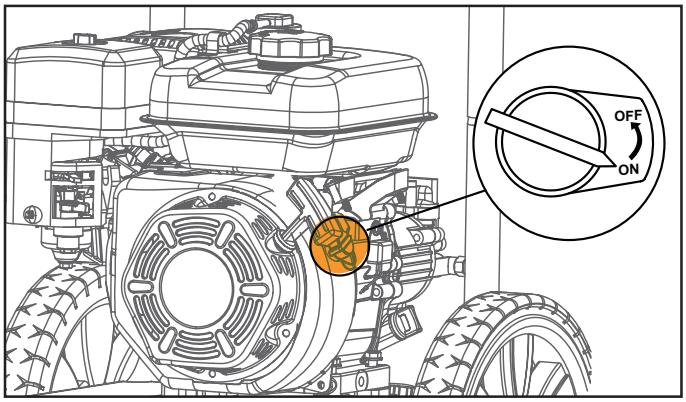

Использование пистолета-распылителя

- Поверните фиксатор за спусковым крючком вверх или вниз до щелчка, чтобы поставить или снять его с предохранителя. Потяните спусковой крючок назад, чтобы запустить аппарат высокого давления.
- Для остановки потока воды, отпустите спусковой крючок.

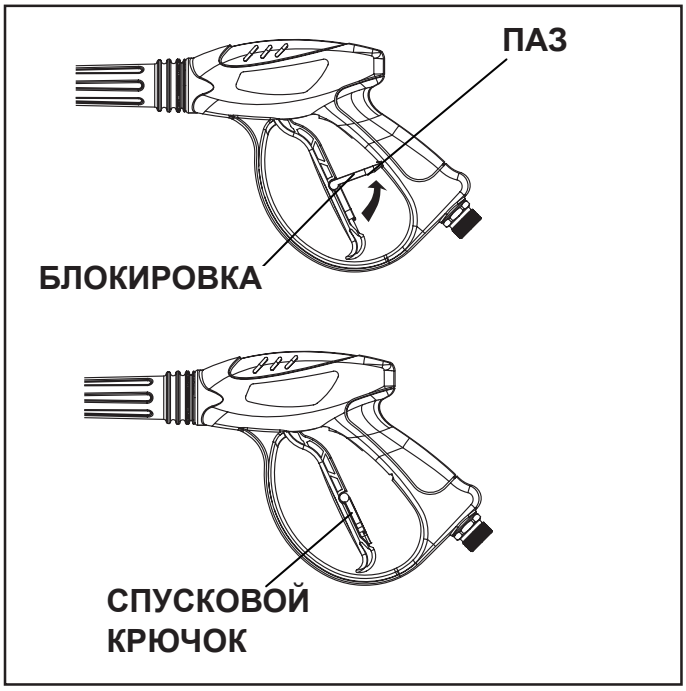

Использование распылительной насадки

- Чтобы подсоединить или отсоединить распылительный наконечник, оттяните быстросъемный хомут. Вставьте или извлеките распылительный наконечник, затем отпустите хомут.
- Когда распылительный наконечник подсоединен, потяните за него, чтобы убедиться, что он надежно закреплен.
- Для общей уборки используйте распылительный наконечник под углом 40°. Этот вариант предназначен для цементных дорожек.
- Для зачистки, точечной очистки, струйной обработки и в труднодоступных местах используйте распылитель с наконечником под углом 15°. Эта опция предназначена для удаления краски, ржавчины, плесени, морских наростов с лодок или жирных пятен. Эту опцию можно использовать для обработки поверхностей второго этажа или для удаления краски, ржавчины, масляных пятен, смолы, жевательной резинки и других стойких веществ. Соблюдайте особую осторожность при использовании этой насадки.
- Для нанесения безопасного моющего средства для аппарата высокого давления используйте насадку для моющего средства.

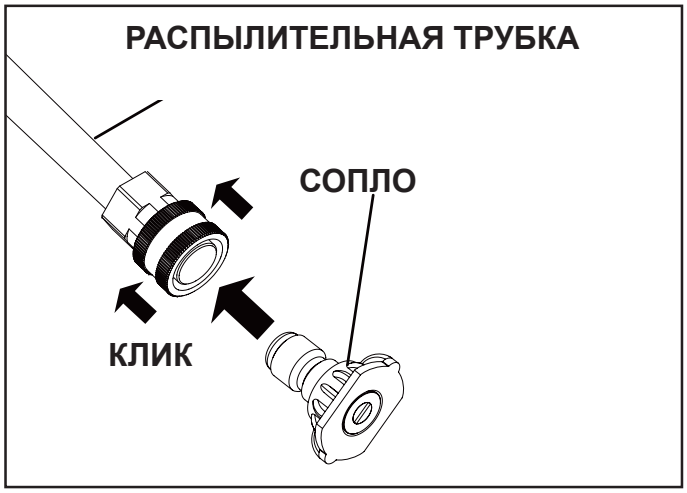

Нанесение моющего средства

- Перед нанесением моющего средства промойте поверхность прохладной водой.
- Подготовьте моющее средство в соответствии с требованиями работы. Для достижения наилучших результатов следуйте инструкциям производителя.
- Снимите крышку с контейнера для моющего средства и наполните его.
- Распылите моющее средство на поверхность. Для достижения наилучших результатов наносите его длинными, ровными движениями внахлест. Перед ополаскиванием дайте моющему средству настояться около 3 минут, но не допускайте высыхания моющего средства на поверхности, иначе это может привести к образованию разводов или повреждению поверхности.
- Для очистки оборудования после использования, промойте двигатель водой через распылительную форсунку в течение 1-2 минут, затем заглушите двигатель. Смочите насадку в ведре с чистой водой, чтобы удалить моющее средство.

ПРЕДУПРЕЖДЕНИЕ

Используйте только те моющие средства или мыло, которые безопасны для использования в аппарата высокого давления. Едкие химические вещества, такие как кислоты или отбеливатели, могут привести к серьезным травмам, материальному ущербу или смерти.

Промывка с помощью аппарата высокого давления

- Сначала протестируйте небольшой участок, чтобы избежать повреждения поверхности.
- Промойте сверху вниз длинными, перекрывающими друг друга движениями.

Перемещение аппарата высокого давления

- Выключите аппарат высокого давления.
- Наклоняйте устройство к себе, пока оно не встанет на колеса.
- Переместите машину в нужное положение.

Техническое обслуживание

Регулярное техническое обслуживание продлит срок службы данного аппарата высокого давления и улучшит ее работу. Гарантия не распространяется на изделия, которые стали результатом халатности оператора, неправильного использования или злоупотреблений.

Для получения полной гарантии оператор должен обслуживать аппарат высокого давления в соответствии с инструкциями, приведенными в данном руководстве, включая надлежащее хранение.

ПРЕДУПРЕЖДЕНИЕ

Перед осмотром или техническим обслуживанием данного устройства убедитесь, что двигатель выключен и никакие детали не двигаются. Отсоедините провод свечи зажигания и отведите его от свечи зажигания.

Этапы подготовки

Перед запуском двигателя выполните следующие подготовительные действия:

- Проверьте уровень моторного масла и уровень топлива в баке
- Убедитесь, что воздушный фильтр чистый.
- Удалите весь мусор, скопившийся на аппарате высокого давления.
- Проверьте сетку для подачи воды на наличие повреждений. Очистите сетку для подачи воды, если она засорена.
- Проверьте шланг высокого давления на наличие повреждений.
- Кратковременно промойте садовый шланг, чтобы удалить мусор или насекомых.
- Осмотрите рабочую зону на предмет опасностей.

Удалите мусор

- Очистите мусор, который скапливается на или рядом с глушителем или органов управления.
- Протрите наружные поверхности влажной тряпкой. Если на них налипла грязь, используйте щетку с мягкой щетиной.

После каждого использования

После каждого использования выполняйте следующую процедуру:

- Заглушите двигатель и перекройте подачу воды. Сбросьте давление воды, направив распылитель в безопасном направлении и нажав на спусковой крючок.
- Отсоедините шланг высокого давления, распылитель и насадку. Слейте воду с предметов и протрите тряпкой внешнюю поверхность шланга и распылителя.
- Слейте воду из насоса, 6 раз потянув за пусковой механизм.
- Храните устройство в чистом и сухом месте.

График технического обслуживания

После первых 5 часов работы

Замените моторное масло

После каждого использования

- Проверьте и очистите фильтр для подачи воды
- Проверьте шланг высокого давления
- Проверьте и очистите сифонную трубку для моющего средства
- Проверьте пистолет-распылитель на герметичность
- Удалите мусор
- Перед запуском проверьте уровень масла в двигателе

После 20 часов работы (ежегодно)

- Замените масло (проводите обслуживание чаще при эксплуатации в грязных и пыльных условиях)

После 50 часов работы (ежегодно)

- Проверьте и очистите воздушный фильтр
- Очистите глушитель и искрогаситель (при наличии).

После 100 часов работы (ежегодно)

- Обслужите или замените свечу зажигания

Замена моторного масла

Моторное масло будет стекать лучше, если двигатель еще теплый, но не горячий.

- Заглушите двигатель
- Очистите область вокруг крышки маслозаливной горловины/щупа от мусора, затем снимите крышку маслозаливной горловины/щуп.
- Поставьте масляный поддон для сбора масла, чтобы масло собралось. Снимите масляную пробку, затем откиньте аппарат высокого давления назад и в сторону, чтобы слить масло из картера.
- После полного слива масла установите аппарат высокого давления в горизонтальное положение и установите пробку для слива масла. Залейте в двигатель новое масло, как указано ранее в данном руководстве в разделе Добавление/проверка масла.

Проверка сифонной трубки для моющего средства

- Проверьте сифонную трубку для моющего средства на наличие засоров, протечек.
- Убедитесь, что трубка плотно прилегает к насосу.
- При повреждении замените сифонные трубки.

ПРЕДУПРЕЖДЕНИЕ

Никогда не ремонтируйте шланг высокого давления и не пользуйтесь устройством, если шланг поврежден. Если шланг поврежден, замените его идентичной деталью.

Шланг высокого давления

- Проверьте шланг на наличие порезов, выпуклостей или протечек, которые могут возникнуть в результате перегиба или износа. При обнаружении повреждений немедленно замените шланг.
- Проверьте муфты на наличие повреждений. При обнаружении повреждений немедленно замените шланг.

Пистолет-распылитель

Убедитесь, что пистолет-распылитель надежно подсоединен.

- Проверьте надежность крепления пистолета-распылителя и убедитесь, что спусковой крючок пистолета-распылителя при отпускании пружинит обратно.

Распылительная насадка

Если при нажатии на спусковой крючок ощущается пульсация, возможно, распылительная форсунка загрязнена или засорена и ее следует немедленно прочистить.

- Чтобы очистить форсунку, заглушите двигатель и перекройте подачу воды.
- Снимите форсунку с пульверизатора, убедившись, что она направлена от вас в безопасном направлении.
- Используйте очиститель форсунок или небольшую скрепку для бумаги, чтобы удалить все посторонние материалы, которые засоряют или ограничивают доступ к распылительному наконечнику.
- Промойте насадку от мусора обратной промывкой из садового шланга в течение 30-60 секунд.
- Снова подсоедините насадку к распылителю.
- Снова включите подачу воды и запустите двигатель.

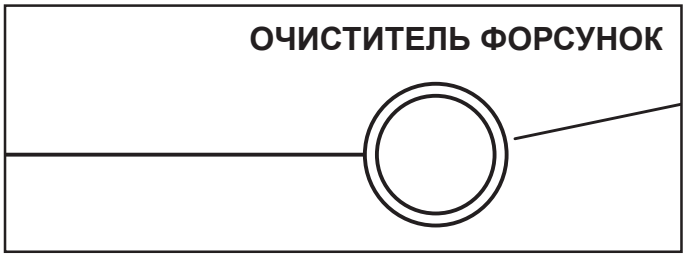

Проверка свечи зажигания

- Отсоедините провод от свечи зажигания.
- Перед извлечением свечи зажигания очистите область вокруг ее основания, чтобы предотвратить попадание мусора в двигатель.
- Очистите электрод от нагара с помощью проволочной щетки.
- Проверьте зазор между электродами и при необходимости медленно увеличьте его до 0,80 мм.
- Установите свечу зажигания на место и затяните с моментом затяжки 22,0 – 26,9 Н*м.
- Подсоедините провод свечи зажигания.
- Если свеча зажигания изношена, заменяйте ее только на эквивалентную запасную деталь. Свечу зажигания следует заменять ежегодно.

ПРЕДУПРЕЖДЕНИЕ

Давление воды, создаваемое этим устройством, может прорезать кожу и ткани, что может привести к серьезным травмам и возможной ампутации.

- Никогда не пытайтесь отремонтировать шланг высокого давления, всегда заменяйте его.
- Никогда не пытайтесь устранить протечку герметиком, всегда заменяйте уплотнительное кольцо или пломбу.

Ремонт протекающих соединений

- Приобретите уплотнительные кольца / комплекты для технического обслуживания в ближайшем авторизованном сервисном центре и следуйте инструкциям, прилагаемым к комплекту.

Воздушный фильтр

Загрязненный воздушный фильтр сокращает срок службы двигателя, затрудняет запуск двигателя, а также эффективность его работы.

- Для очистки снимите крышку корпуса воздушного фильтра.
- Осторожно извлеките воздушный фильтр, приподняв его по краям.
- Удалите грязь из фильтра, слегка постучав по нему или выдуйте её сжатым воздухом.
- Установите воздушный фильтр плотно обратно и закройте крышку фильтра.

ПРЕДУПРЕЖДЕНИЕ

Упаковка для хранения может быть огнеопасной. Дайте двигателю остыть перед уборкой его в упаковку.

Хранение аппарата высокого давления

При хранении аппарата высокого давления в течение 30 дней или более следуйте приведенным ниже инструкциям:

- Добавьте стабилизатор топлива в бензин, чтобы бензин не перегорал и чтобы на карбюраторе не образовывались отложения смолы. Дайте двигателю поработать пару минут для циркуляции стабилизатора топлива.
- Добавьте средство для защиты насоса от замерзания или повреждения минеральными отложениями.
- Удалите жидкость из всех труб и насоса.
- Отсоедините провод свечи зажигания и очистите свечу зажигания. Оставьте провод свечи зажигания отсоединенным.
- Очистите воздушный фильтр
- Накройте устройство подходящим защитным чехлом, чтобы оно оставалось сухим.
- Храните устройство в защищенном от замерзания месте.

Устранение неполадок

Неисправность	Возможная причина	Метод устранения
Двигатель не запускается		
1	**Нет топлива**	Заполните топливный бак
2	**Низкий уровень масла в двигателе**	Долейте моторное масло
3	**Провод отсоединился от свечи зажигания**	Подсоедините провод свечи зажигания
4	**Свеча зажигания неисправна**	Замените свечу зажигания
5	**Провод свечи зажигания закорочен**	Обратитесь в сервисный центр
6	**Не работает зажигание**	Обратитесь в сервисный центр
Двигатель трудно заводится		
1	**Старое топливо или вода в топливе**	Слейте топливо и залейте свежее
2	**Свеча зажигания дает слабую искру**	Обратитесь в сервисный центр
3	**Слишком богатая топливная смесь**	Обратитесь в сервисный центр
Двигателю не хватает мощности, и он чрезмерно вибрирует		
1	**Загрязнен воздушный фильтр**	Очистите воздушный фильтр

Двигатель выключается во время работы

1 Закончилось топливо

Заправьте топливный бак

Двигатель теряет мощность при добавлении нагрузки

1 Обороты двигателя слишком низкие

Переключите газ в положение "быстрый". Если это не поможет устранить проблему, обратитесь в сервисный центр.

Напор воды слабый

1 Подача воды ограничена

Проверьте садовый шланг на наличие перегибов или протечек. Убедитесь, что вы используете садовый шланг достаточно большого диаметра (не менее ¾ дюйма)

2 Вода включена не на полную мощность

Полностью откройте источник воды

3 Не используется форсунка высокого давления

Замените насадку

Моющее средство и вода не смешиваются

1 Шланг для моющего средства не погружен в воду или отсоединен

Убедитесь, что шланг подсоединен и погружен в моющее средство.

2 Требуется насадка для моющего средства (черная)

Установите насадку для мыла

Насос не может создать давление или оно непостоянно

1 Подача воды ограничена

Проверьте садовый шланг на наличие перегибов или протечек. Убедитесь, что вы используете достаточно большой садовый шланг (диаметром не менее ¾ дюйма)

2 Подача воды включена не на полную мощность

Полностью откройте источник воды

3 Засорена форсунка

Очистите насадку

4 Пистолет-распылитель протекает

Проверьте подключение распылителя или замените распылитель

5 Воздух в трубопроводе

Сожмите спусковую ручку, чтобы удалить воздух

6 Засорен фильтр на впускном шланге

Прочистите впускное отверстие

7 Температура подачи воды превышает 38°C

Воспользуйтесь подачей холодной воды

8 Неисправен насос

Обратитесь в сервисный центр

Гарантийные обязательства производителя

Условия предоставления гарантии

Компания ООО АСТАРИ предоставляет гарантийные обязательства на поставляемое оборудование, в течение установленного отрезка времени, указанного в гарантии (гарантийном талоне) преждевременно вышедшего из строя по вине предприятия изготовителя, при условии соблюдения требований по монтажу, эксплуатации и техническому обслуживанию, изложенных в инструкции по эксплуатации.

Гарантия действительна только при наличии у Владельца правильно и четко заполненного, гарантийного талона, имеющего печать продавца, подпись с расшифровкой Ф.И.О., дата продажи, модель, серийный номер.

ВНИМАНИЕ!!! Перед тем, как приступить к эксплуатации оборудования (техники), необходимо произвести подготовительные работы (в том числе первый пуск) согласно инструкции по эксплуатации, в противном случае гарантийные обязательства не будут иметь силы. Гарантийные обязательства действительны только на территории Российской Федерации.

1. Претензии по качеству оборудования (техники) принимаются в пределах срока, указанного в гарантийном талоне.

2. Оборудование (техника) для ремонта принимается только в чистом виде (серийные номера агрегата, двигателя и, при наличии, генераторной части должны быть читаемы), в противном случае, мойка изделия выполняется за отдельную плату.

3. Для проведения гарантийного ремонта комплектация сдаваемого в сервисный центр оборудования (техники) должна соответствовать заводской.

4. Предметом гарантии не является неполная комплектация изделия.

5. Претензии по качеству оборудования от третьих лиц не принимаются.

6. Гарантийные обязательства не распространяются на неисправности оборудования (техники), возникшие в результате:

- любая неисправность, возникшая в результате пренебрежения периодическим техобслуживанием, предусмотренным для силовой техники и двигателей внутреннего сгорания компанией ООО «АСТАРИ» и изложенным в инструкции по эксплуатации. Расходы, связанные с ремонтом неисправностей, явившихся результатом уклонения от регулярных техосмотров, не покрываются гарантией.
- любая неисправность, вызванная самовольной разборкой узлов и агрегатов или попыткой ремонта изделия в неуполномоченном сервисном центре.
- любая неисправность, вызванная использованием продукции в местах, в которых использование продукции данного типа не предусмотрено.
- в случаях, когда продукция сдавалась в аренду.
- любая неисправность, которая явилась результатом использования методов, не предусмотренных инструкцией по эксплуатации продукции, либо результатом превышения ограничений или спецификаций, установленных для данного вида продукции (максимальная нагрузка, скорость вращения коленчатого вала и т.п.).
- любая неисправность, вызванная использованием частей или вспомогательного оборудования, не одобренных ООО «АСТАРИ», не аутентичных запчастей или не рекомендованных смазочных материалов.
- любая неисправность в результате модификаций (регулировка и настройка систем двигателя, модификация эксплуатационных возможностей, увеличение размеров и иные изменения).

- любые неисправности, вызванные течением времени (естественное обесцвечивание окрашенных поверхностей, пластиков, никелированных поверхностей, отслоение металла и прочие виды изнашивания).

7. Гарантия не распространяется на ремонтные работы по устранению шумов, вибраций, протечек масла и другие виды работ, которые не влияют на качество продукции и ее функционирование.

8. Любая неисправность в результате несоответствующих условий хранения или транспортировки.

9. Не распространяется гарантия на расходные материалы и части, пришедшие в негодность в результате естественного процесса эксплуатации, к которым относятся: свечи зажигания, топливные, воздушные и масляные фильтры, электрические предохранители, щетки электромотора, трубки, шланги и прочие резиновые части, масла, смазки, электролитические растворы для аккумуляторных батарей, охлаждающие жидкости для систем охлаждения, а также иные элементы, определенные ООО «АСТАРИ».

10. Расходы, связанные с периодическим техническим осмотром, очисткой, регулировкой не покрываются гарантией.

11. Любые ремонтные работы и/или регулировки, произведенные не официальными дистрибьюторами ООО «АСТАРИ» или уполномоченными сервисными центрами, либо неисправности, вызванные этими ремонтными работами и/или регулировкой, не покрываются гарантией.

12. Любые расходы по исправлению неправильных действий или недоброкачественных работ, произведенных ранее, не покрываются гарантией.

13. Не покрываются гарантией расходы, не имеющие прямого отношения к гарантийным претензиям, включая: транспортировку, связь, жилье, питание и т.п., связанные с поломкой

- Любые расходы, связанные с получением травм или порчей имущества (за исключением самой продукции).
- Компенсация за потерю времени, коммерческие убытки или аренды другого оборудования на период ремонтных работ.

14. Гарантийный талон дает пользователю оборудования (техники) право на бесплатный гарантийный ремонт (устранение недостатков, возникших по вине производителя) в течение срока, указанного в талоне, который будет произведен силами Авторизованного сервисного центра. Со списком Авторизованных Сервисных Центров можно ознакомиться на официальном сайте компании АСТАРИ - www.astari.ru.

15. Акт рекламации на оборудование (технику), приобретенное частным лицом или юридическим лицом для конечного использования, заполняется в Авторизованном Сервисном Центре.

16. Гарантийный срок на запасные части, комплектующие и принадлежности, в случае их замены при проведении гарантийного ремонта, завершается при прекращении гарантийного срока на основное оборудование. Гарантийный срок на запасные части, приобретенные после окончания гарантийного периода на оборудование, при установке в Авторизированном Сервисном Центре составляет 3 месяца.

17. Гарантийный срок на стартерные АКБ поставляемые в комплекте оборудования составляет 6 месяцев со дня продажи конечному пользователю.

ПРОИЗВОДИТЕЛЬ ОСТАВЛЯЕТ ЗА СОБОЙ ПРАВО БЕЗ ПРЕДВАРИТЕЛЬНОГО УВЕДОМЛЕНИЯ ВНОСИТЬ ИЗМЕНЕНИЯ В КОМПЛЕКТНОСТЬ, КОНСТРУКЦИЮ ОТДЕЛЬНЫХ ДЕТАЛЕЙ И УЗЛОВ, НЕ УХУДШАЮЩИЕ КАЧЕСТВО ИЗДЕЛИЯ. ПОСЛЕ ПРОЧТЕНИЯ ИНСТРУКЦИИ СОХРАНИТЕ ЕЁ В НАДЕЖНОМ И ДОСТУПНОМ МЕСТЕ.

Адреса сервисных центров в вашем регионе Вы можете найти на сайте

www.evoline-rus.ru

ИМПОРТЕР: ООО «АСТАРИ»
АДРЕС: 121059, г. Москва, ул. Б. Дорогомиловская, д. 10

ПРОИЗВОДИТЕЛЬ: Chongqing Ducar Power Equipment Co., Ltd
АДРЕС: NO.319, HAIER ROAD, CUNTAN STREET, LIANGJIANG NEW DISTRICT, CHONGQING,CHINA

*- с последней версией инструкции по эксплуатации можно ознакомиться на сайте www.evoline-rus.ru