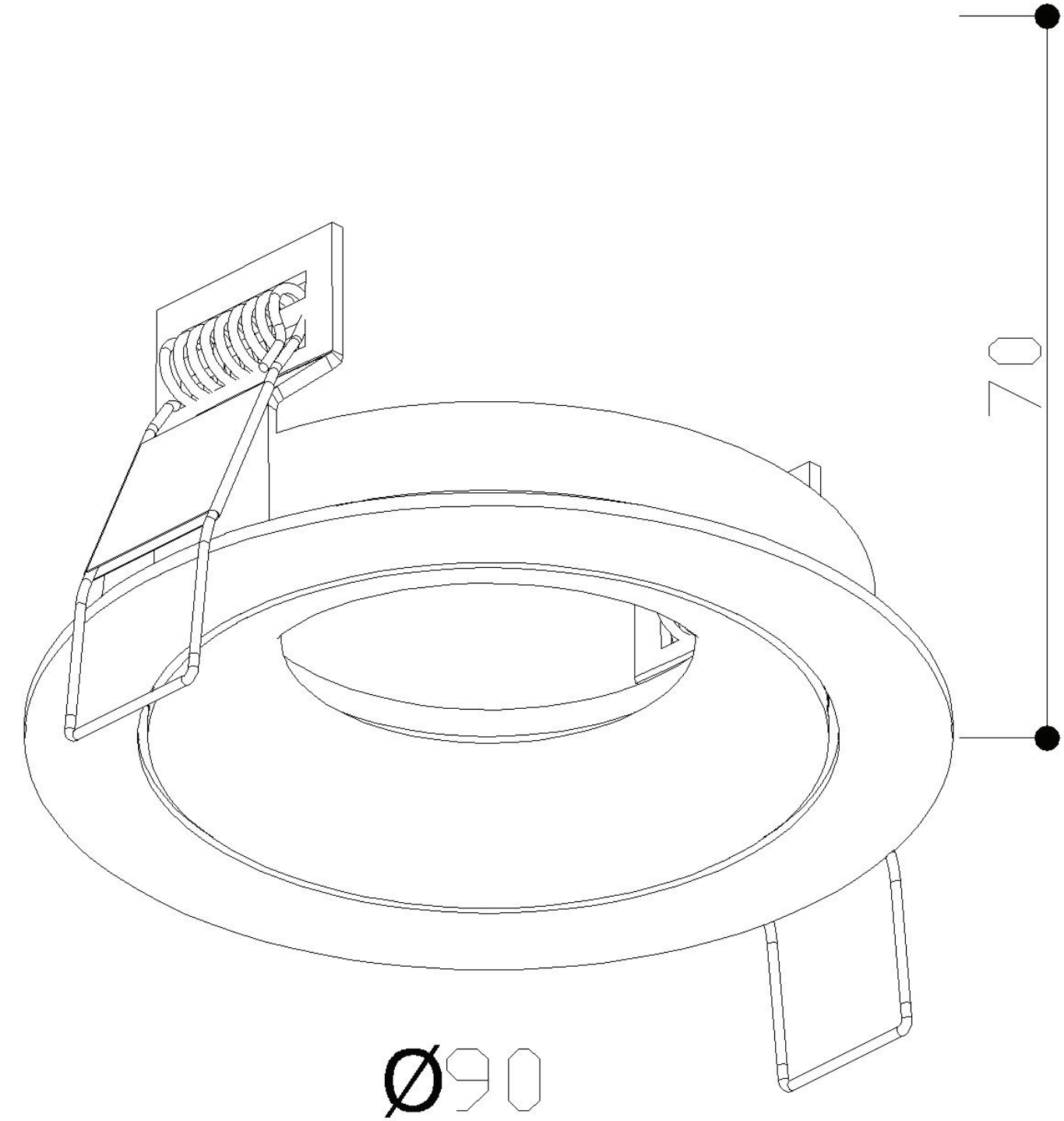
70
Ø90