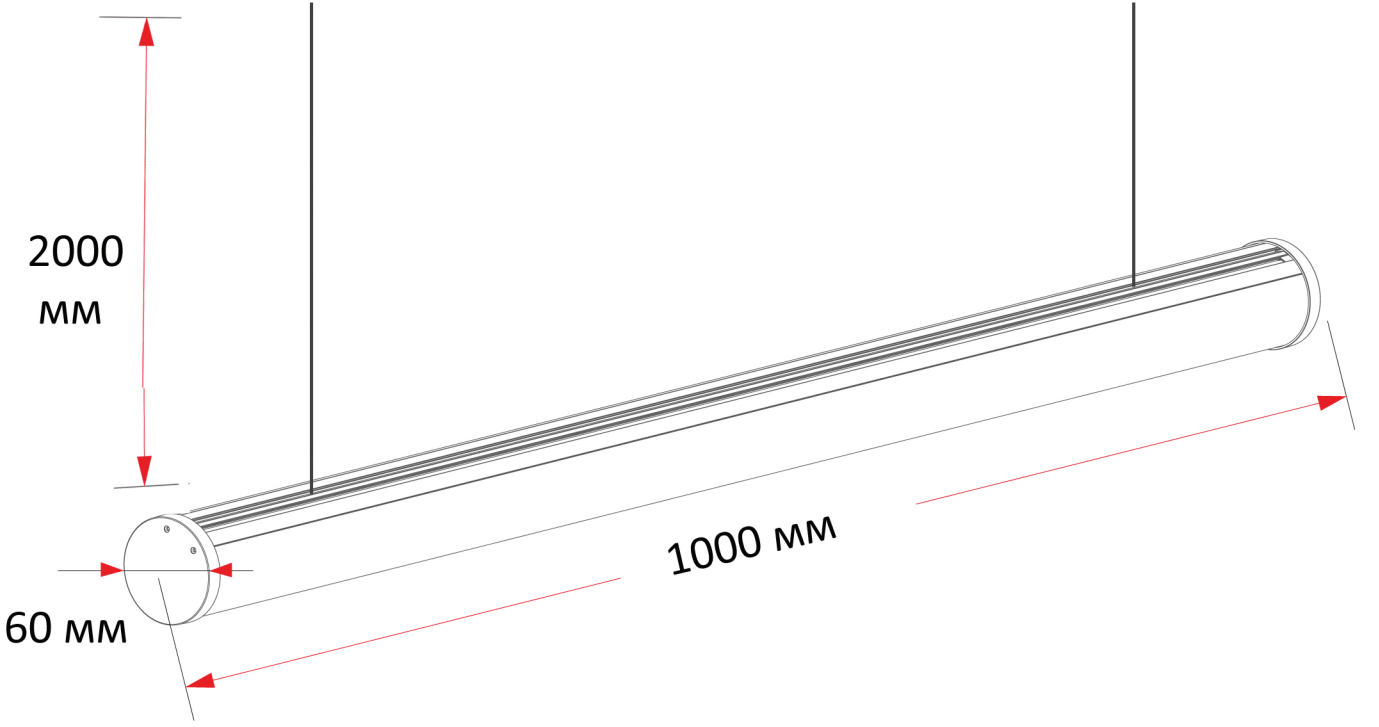
2000
мм
1000 мм
60 мм