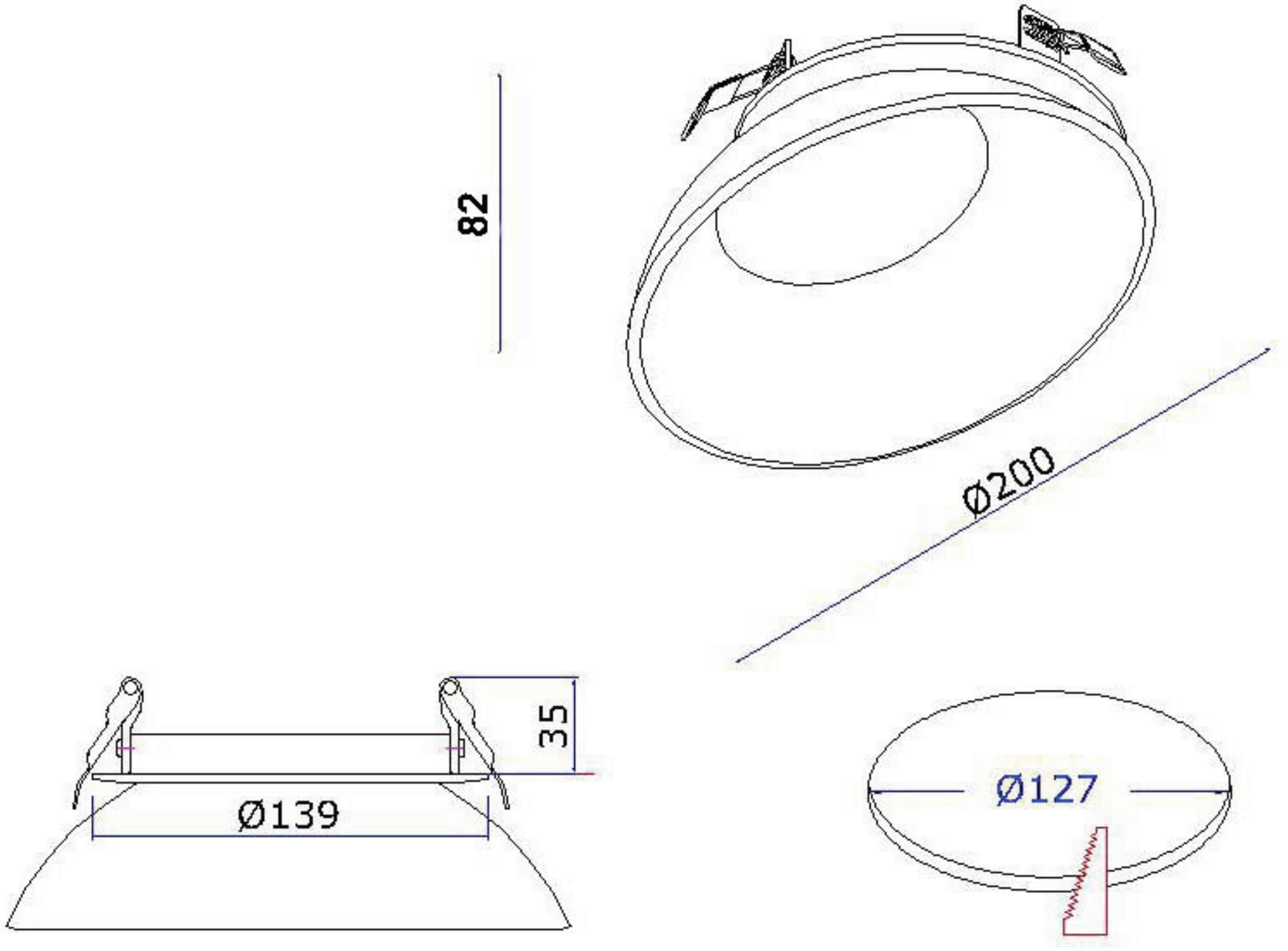
82
Ø200
35
Ø139
Ø127