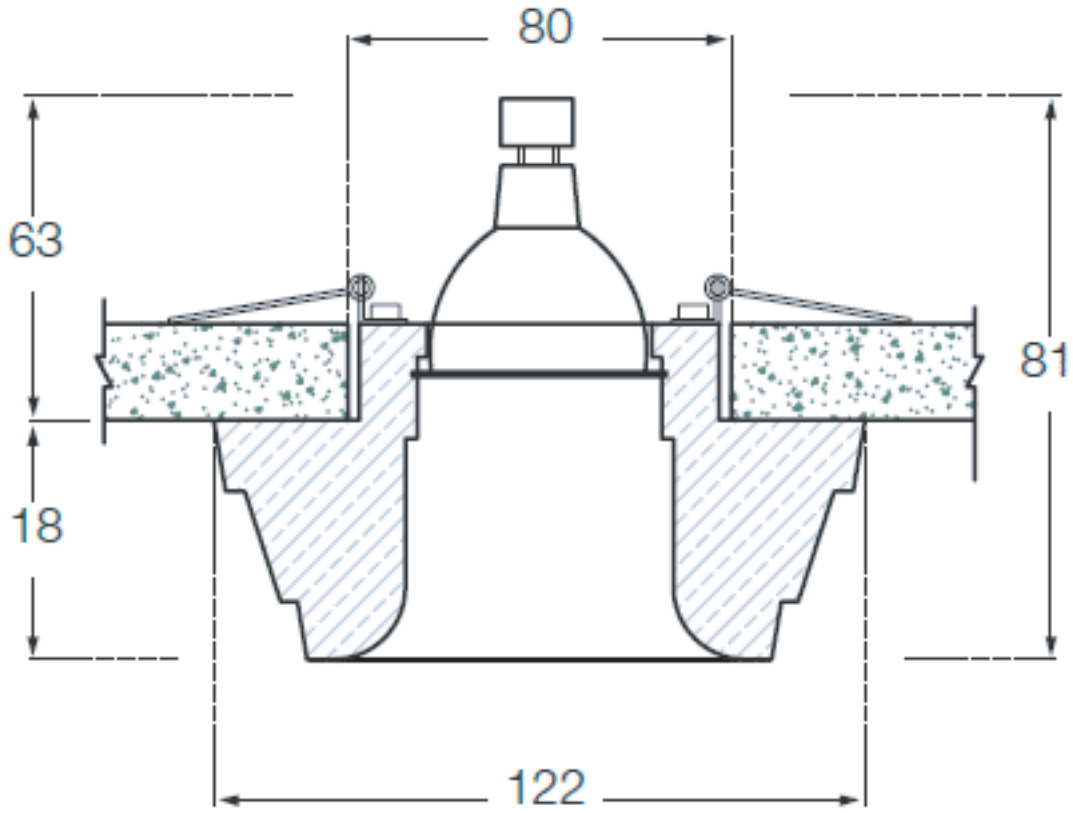
80
63
81
18
122