Сечение

Сечение – это изображение фигуры, получающейся при мысленном рассечении предмета плоскостью.

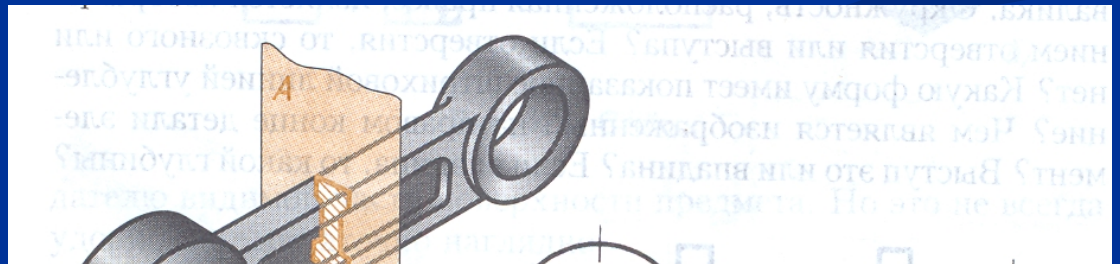

Сечение

- Виды сечений.
- Расположение сечений.
- Обозначения сечений
- вопросы

Виды сечений

Наложенное сечение

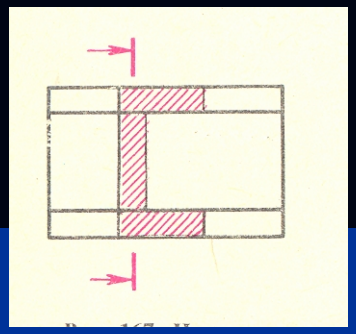

Вынесенное сечение

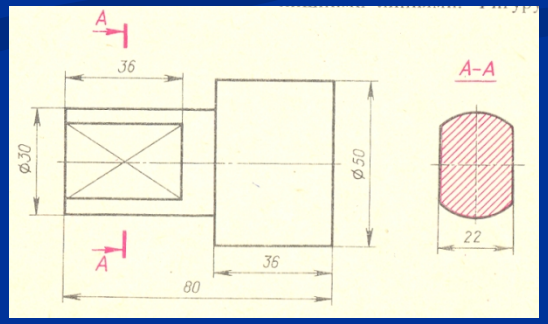

Расположение сечений

По расположению на чертеже сечения разделяются на *вынесенные и наложенные.*

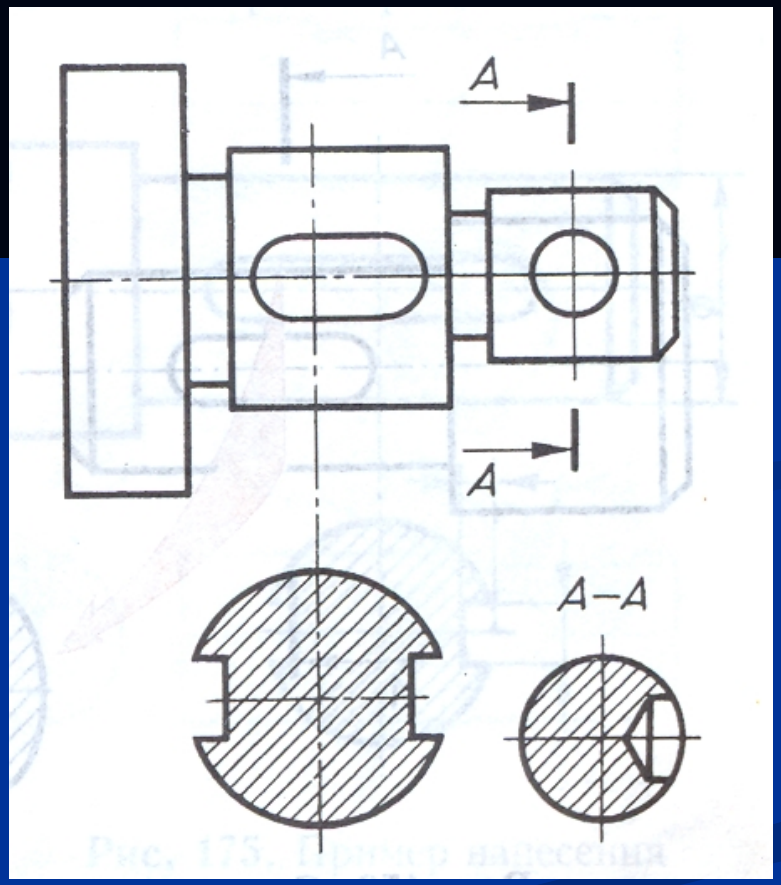

Обозначение сечений

Чтобы показать, в каком месте проходит секущая плоскость, ее обозначают.

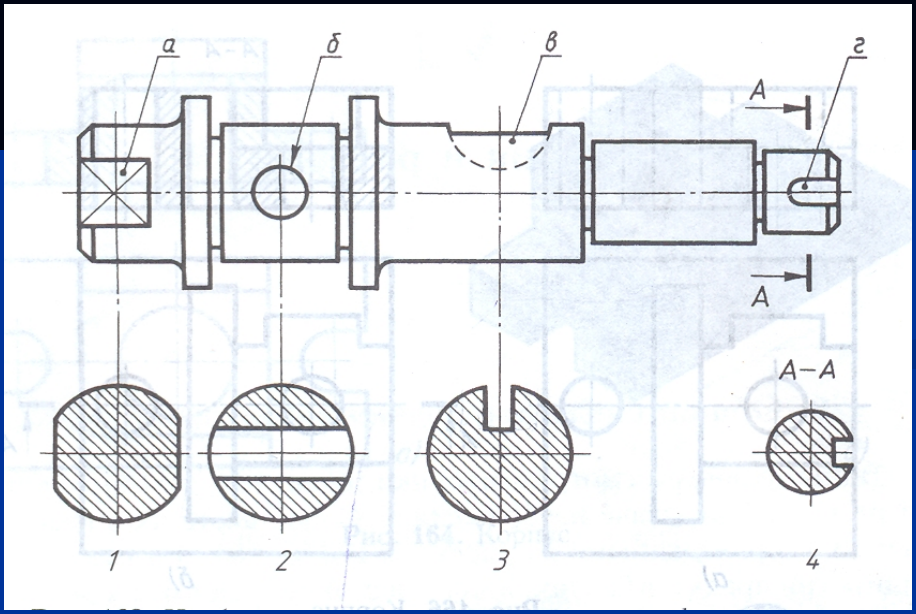

Какое сечение выполнено на рисунке? Выберите правильный ответ.

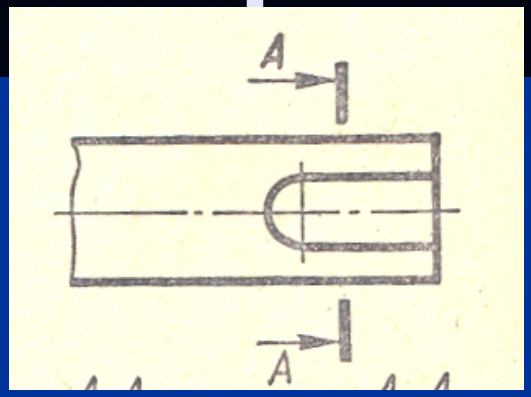

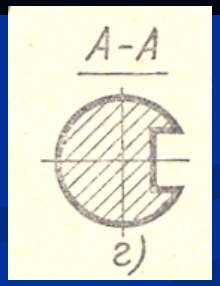

Правильно, молодец!

Неправильно!

Какое сечение выполнено на рисунке? Выберите правильный ответ.

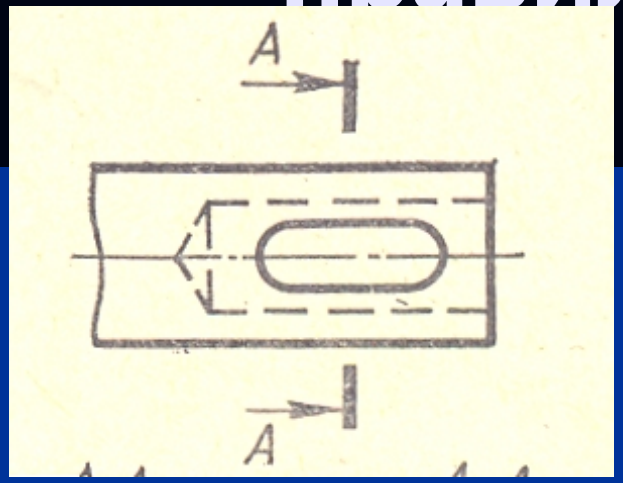

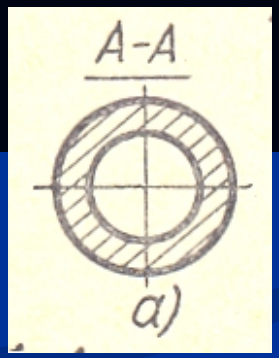

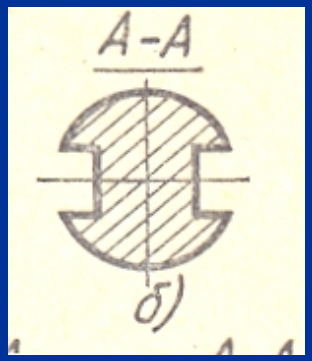

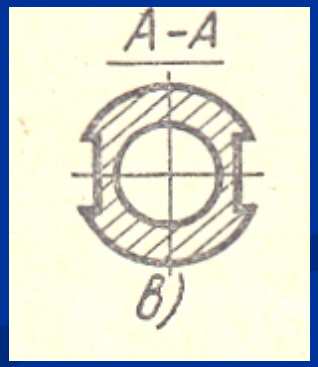

Правильно, молодец!

Неправильно!

Какое сечение выполнено на рисунке? Выберите правильный ответ.

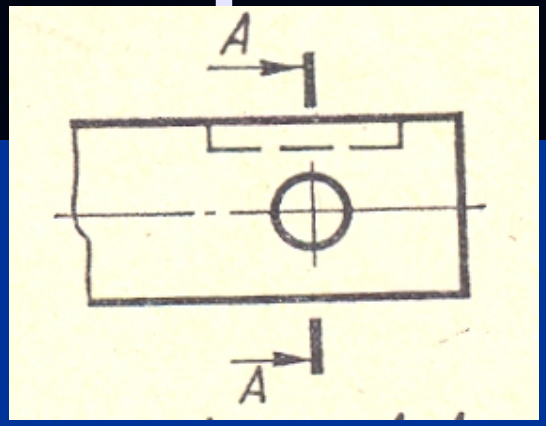

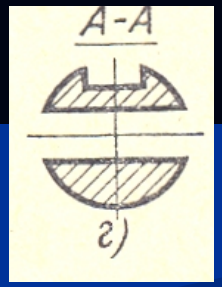

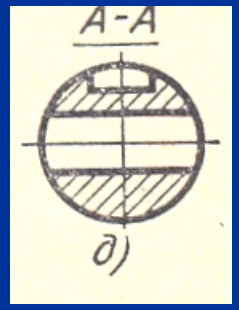

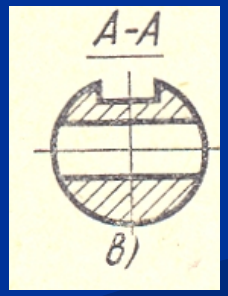

Правильно, молодец!

Неправильно!

Какое сечение выполнено на рисунке? Выберите правильный ответ.

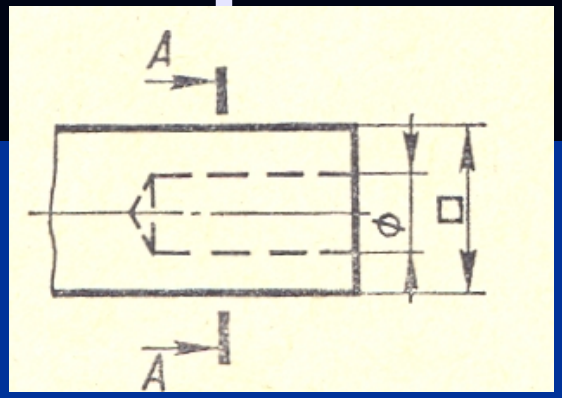

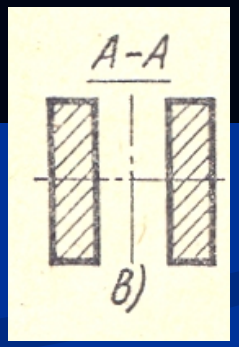

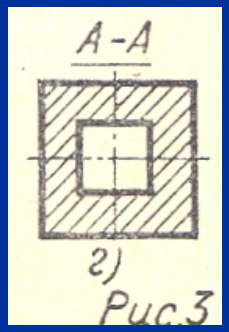

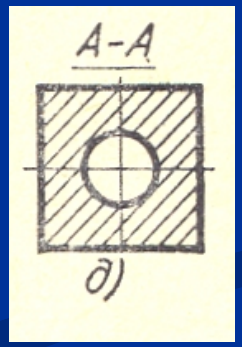

Правильно, молодец!

Неправильно!!!

Разрез

Разрез – это изображение предмета, мысленно рассечённого одной или несколькими плоскостями.

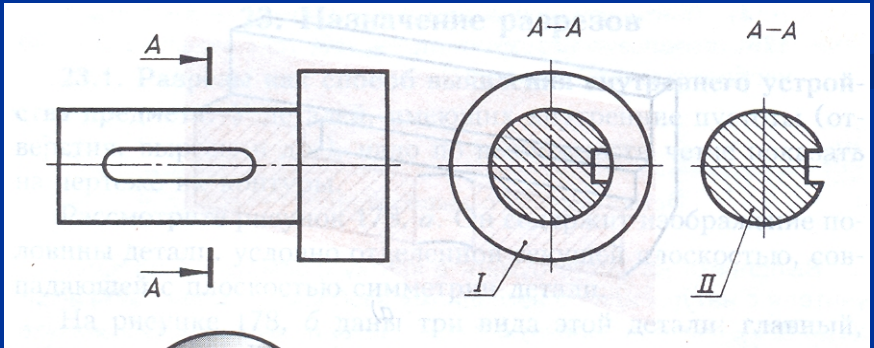

Разрезы

- Простые разрезы.
- Соединения вида и разреза.
- Тонкие стенки и спицы на разрезы.
- Графические обозначения некоторых материалов в сечениях и разрезе.

Простые разрезы

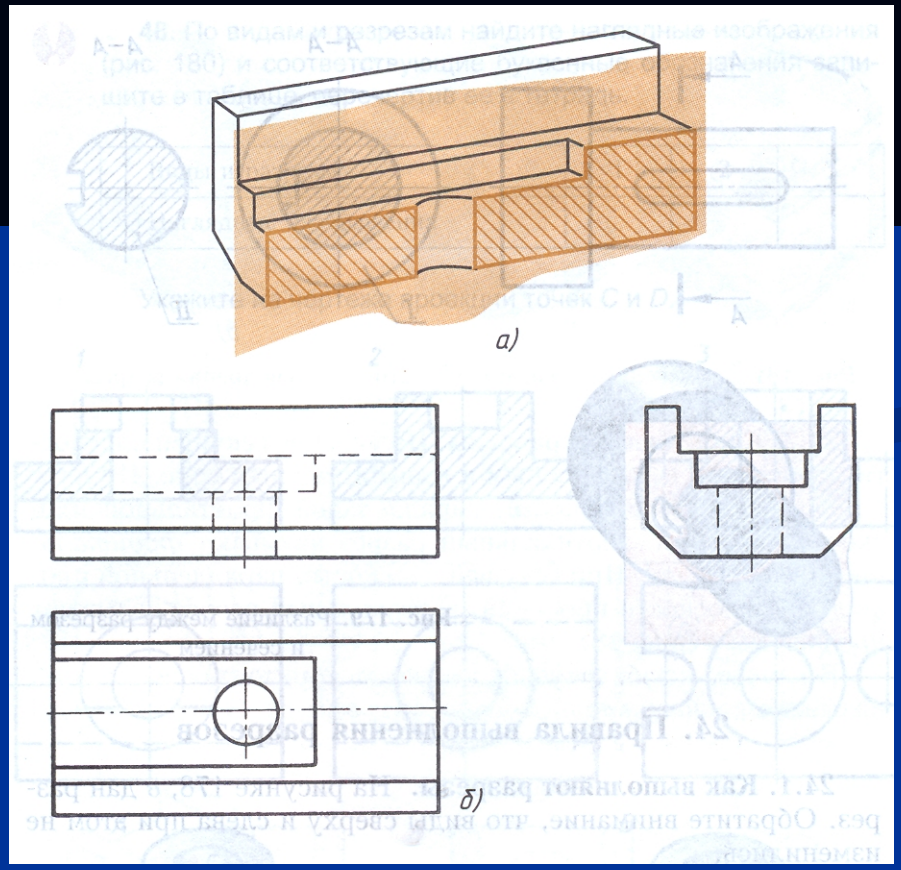

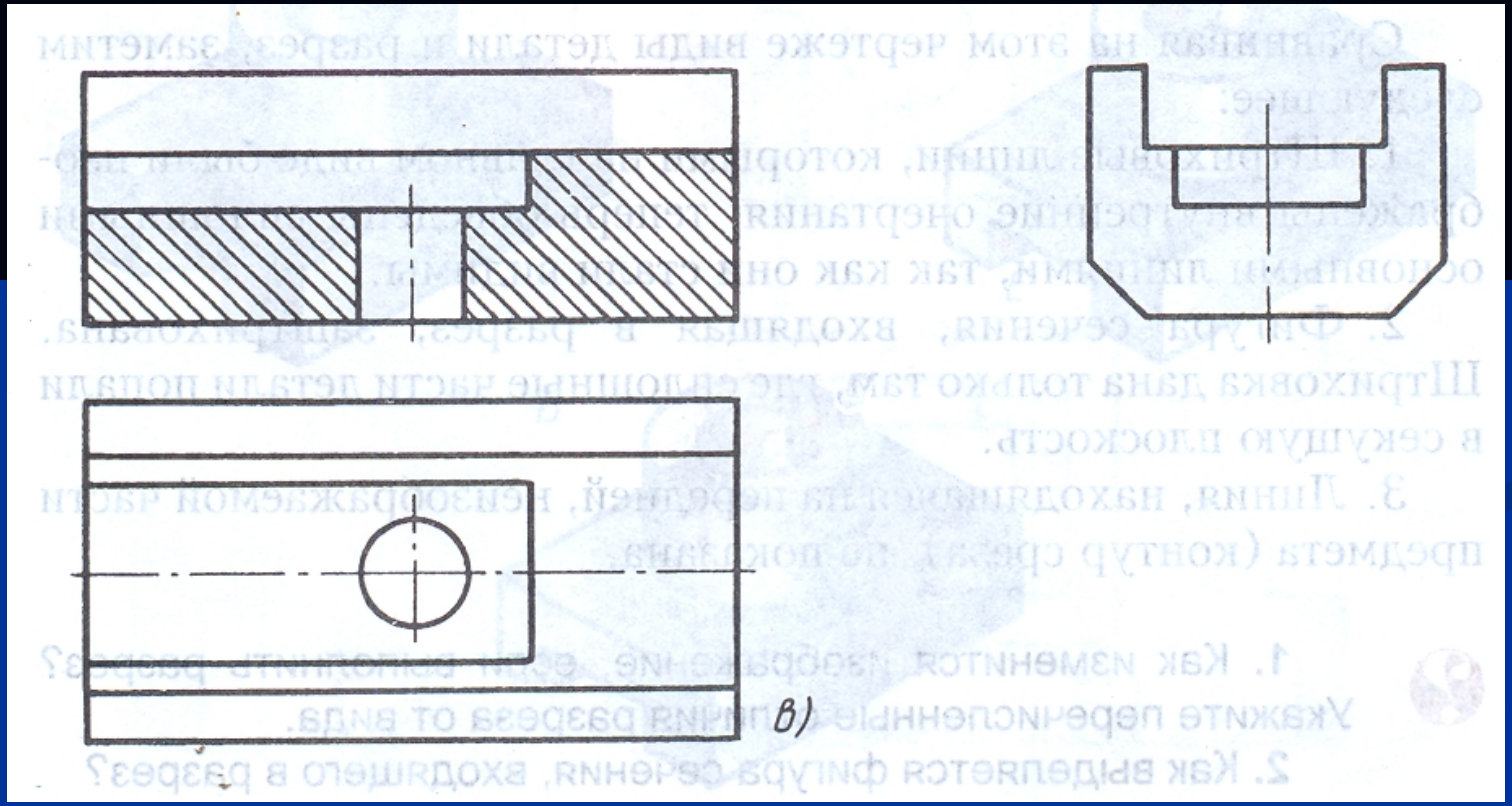
в)

Расположение и обозначение разрезов

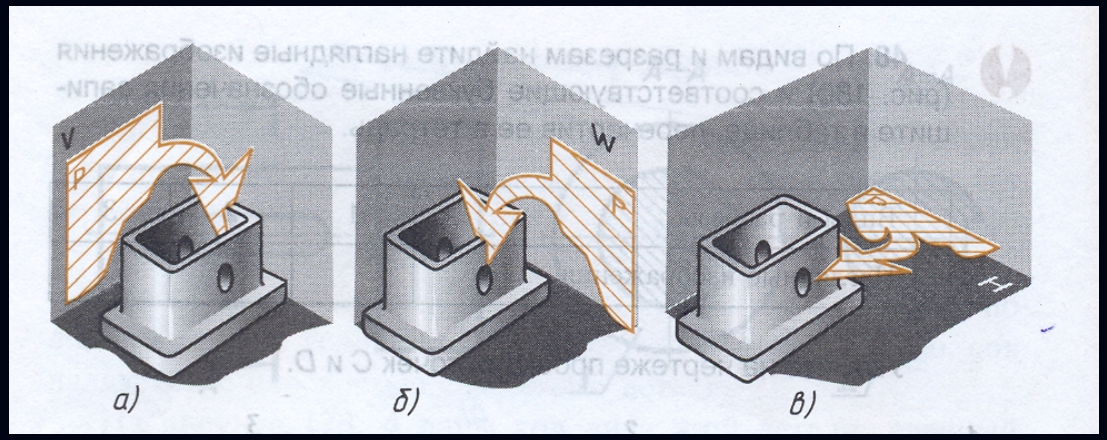

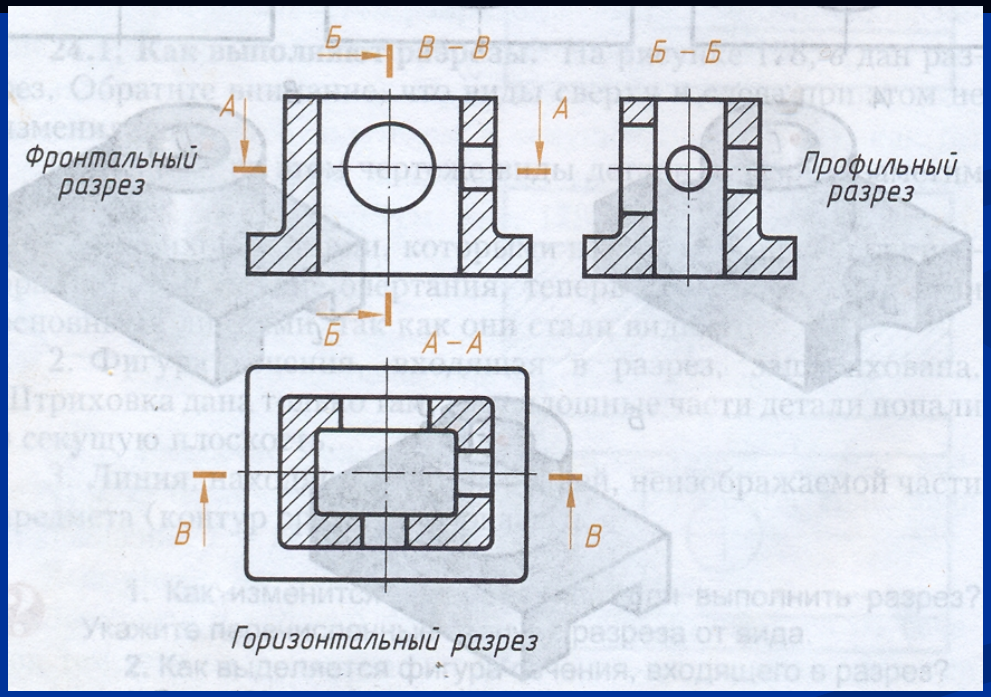

Соединение части вида и части разреза

Местный разрез

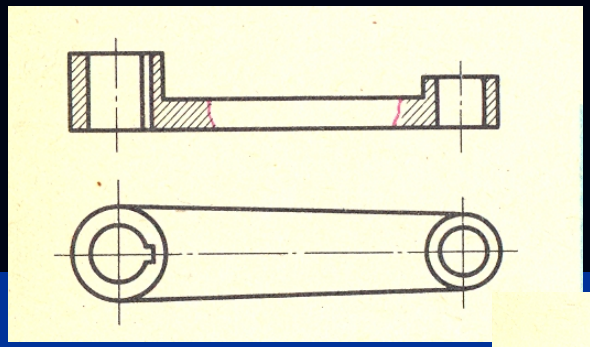

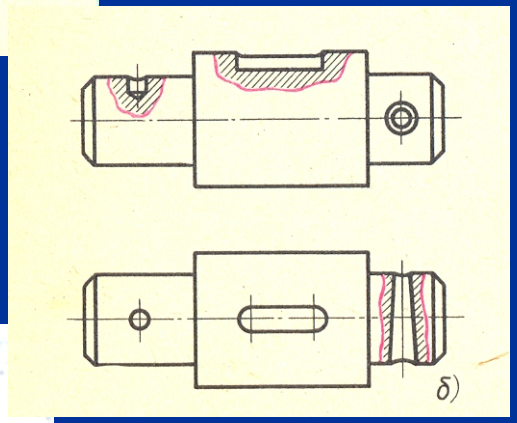

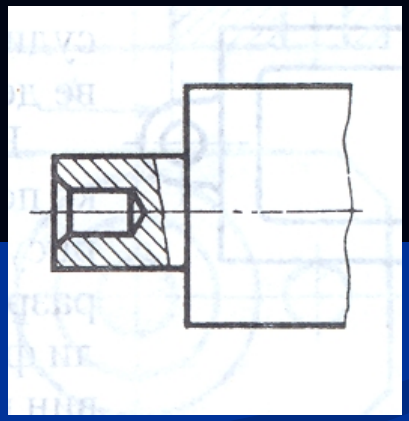

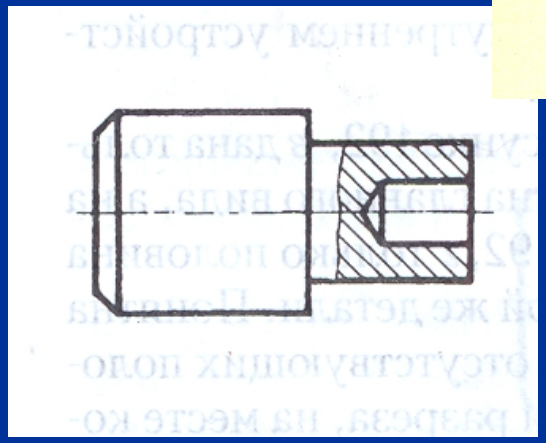

Главный вид и вид сверху. Разрез и вид сверху

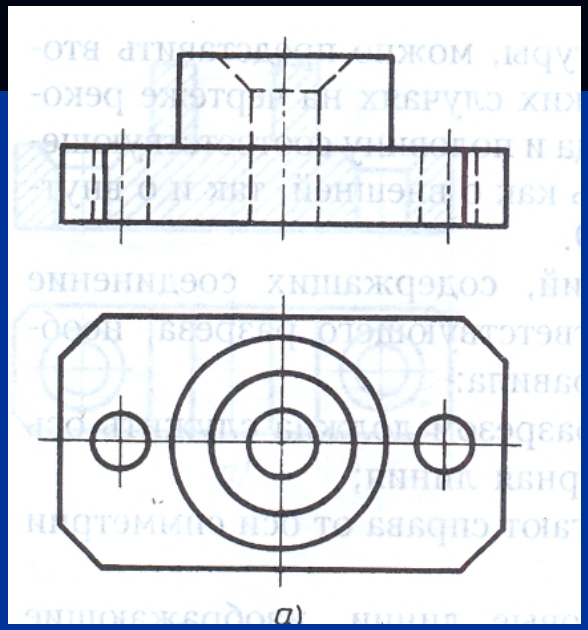

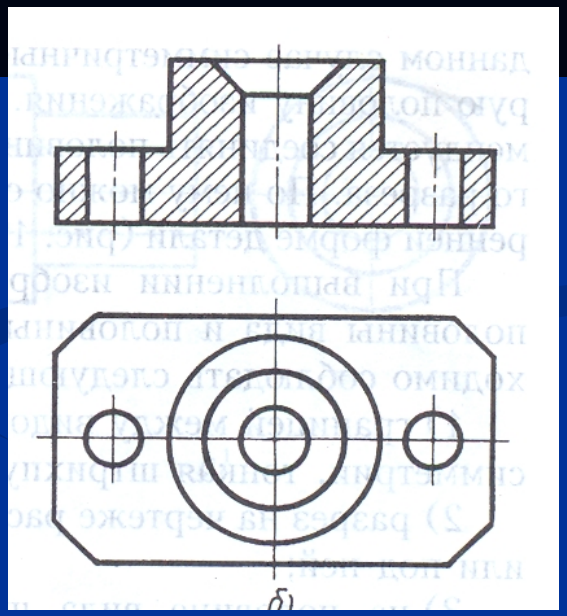

Соединение половины вида и половины разреза

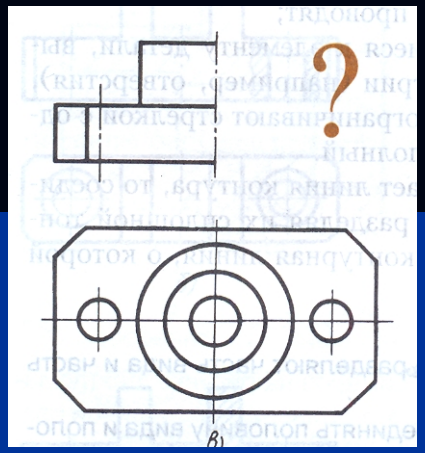

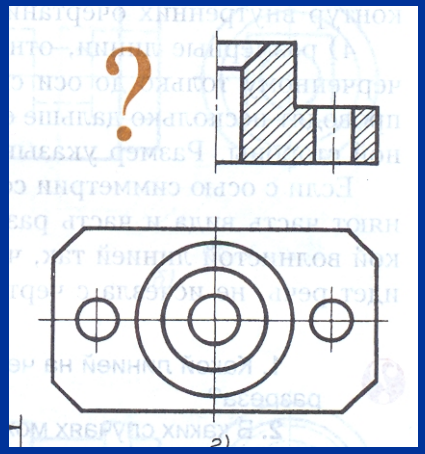

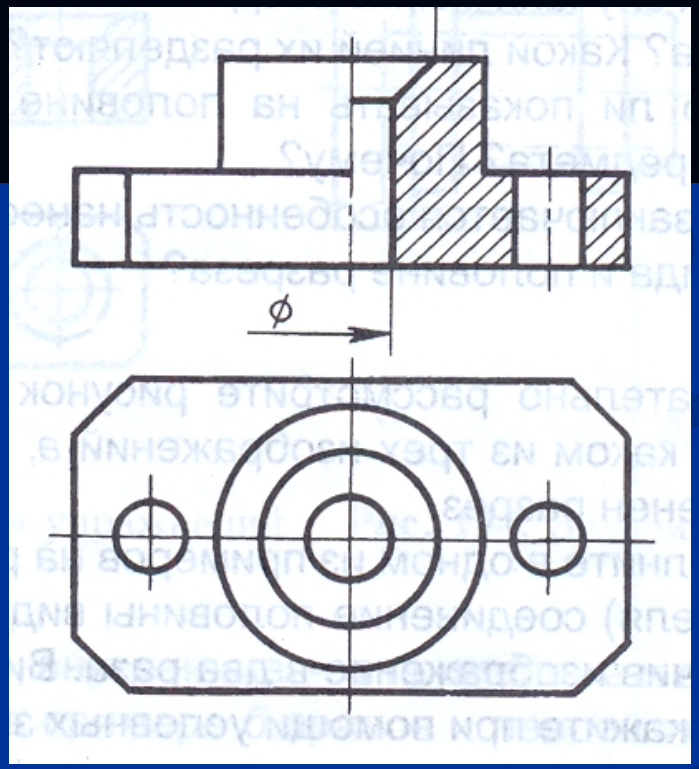

Тонкие стенки и спицы на разрезы

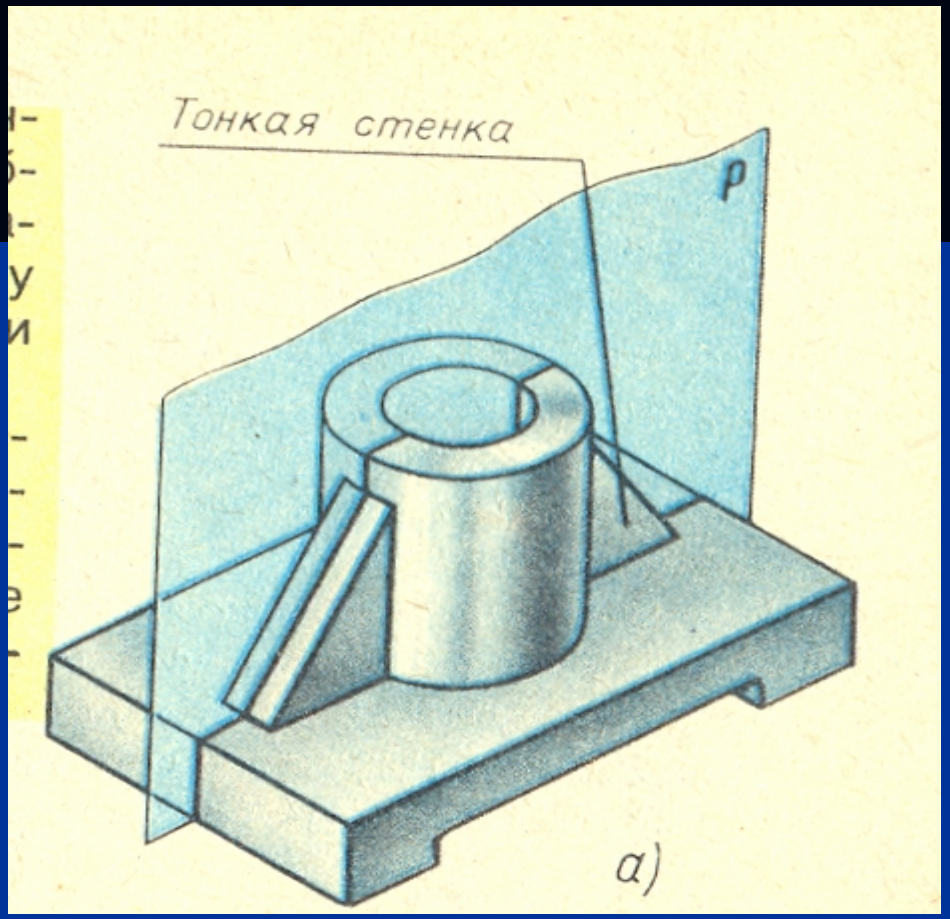

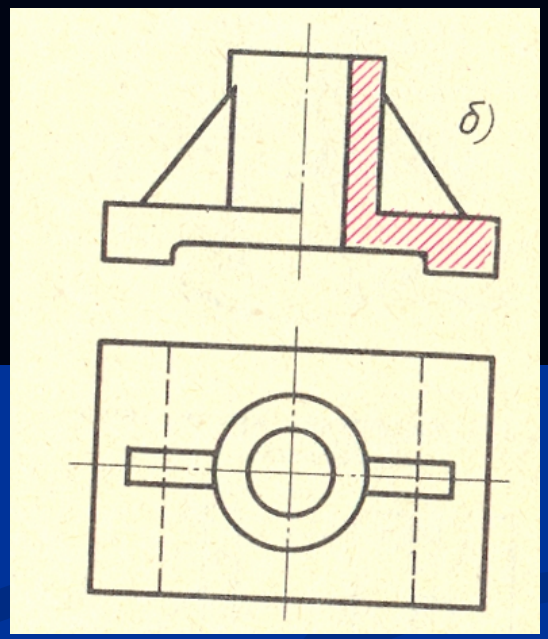

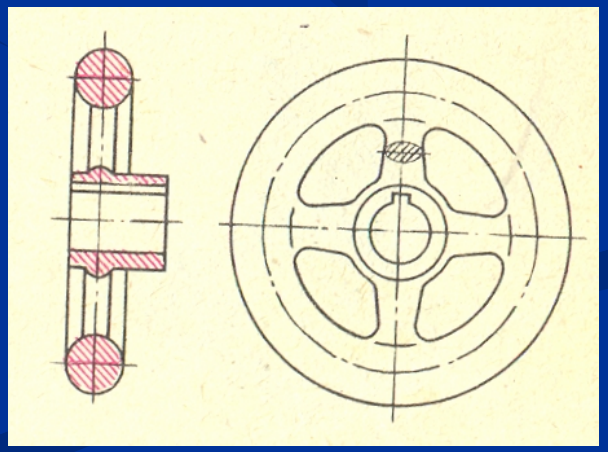

Графические обозначения некоторых материалов в сечениях и разрезе

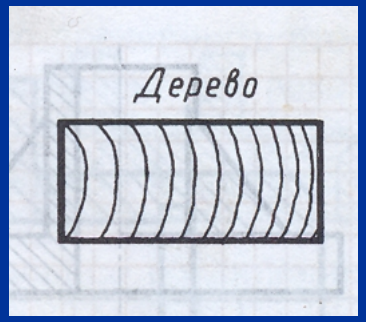

- Штриховку наносят тонкими линиями под углом 45 *(на расстоянии 3…5 мм для школьных чертежей).*

Построение выреза в аксонометрии

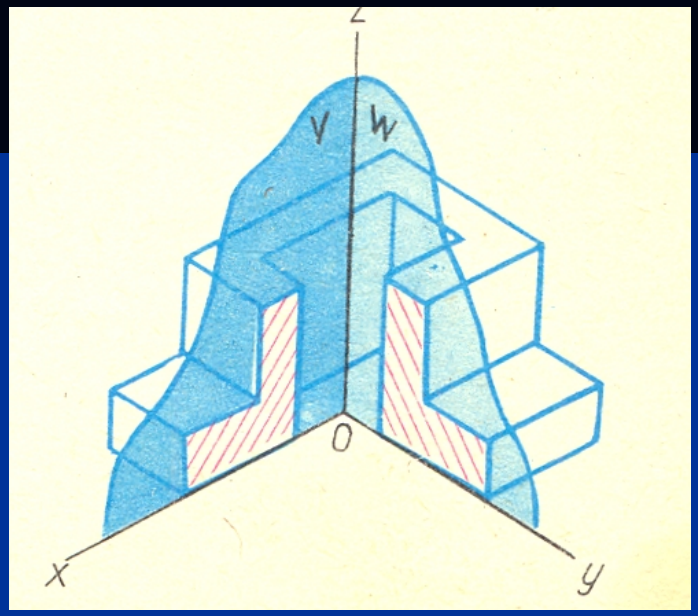

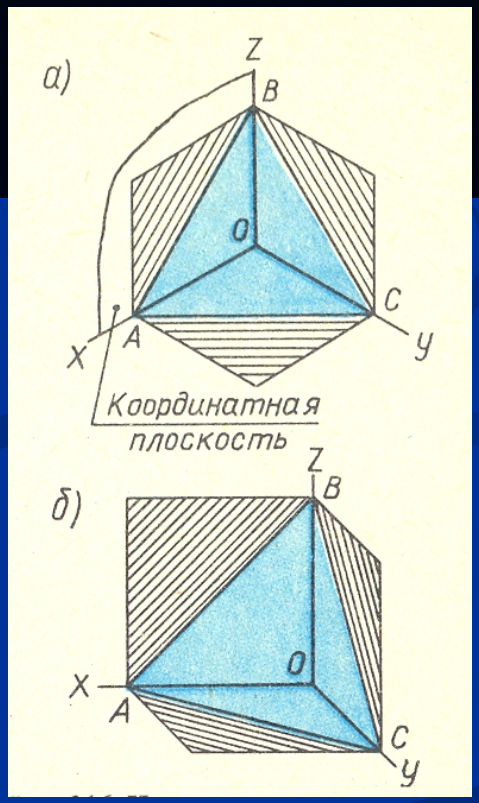

Вырез во фронтальной диметрической проекции

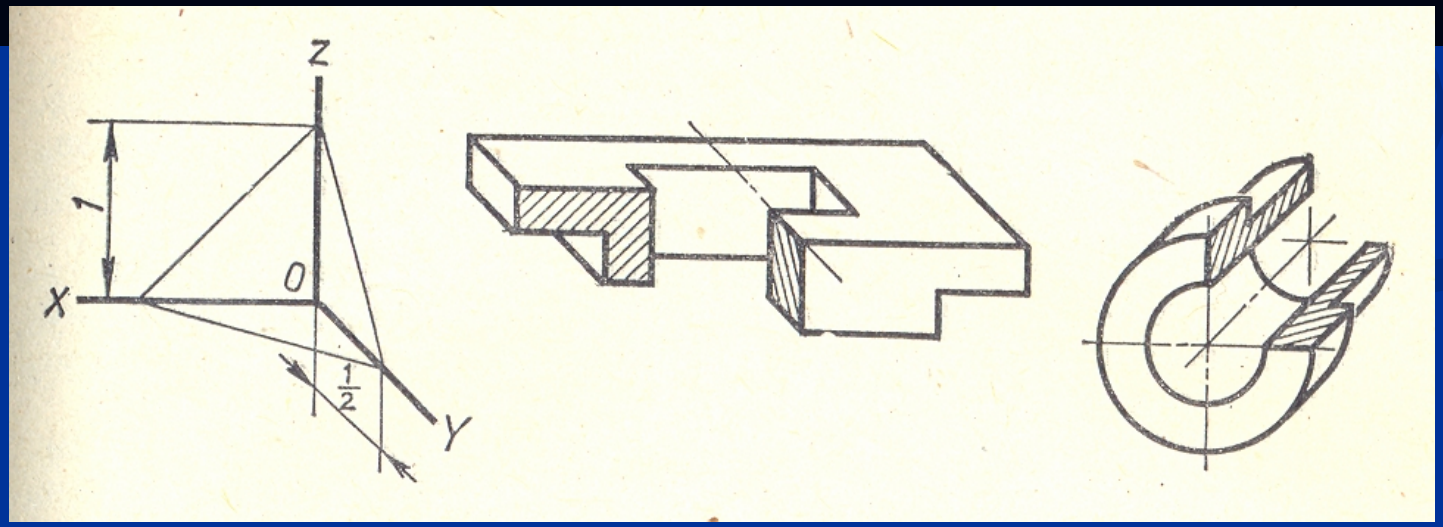
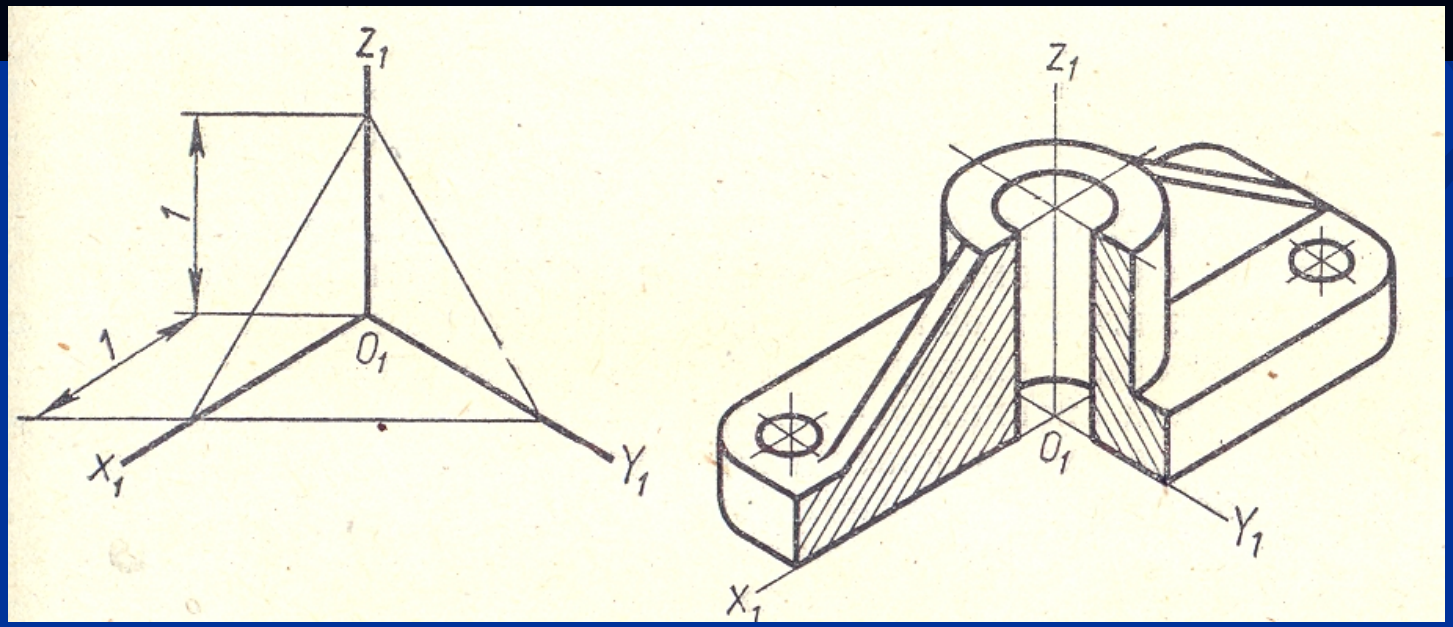
Вырез в изометрической проекции