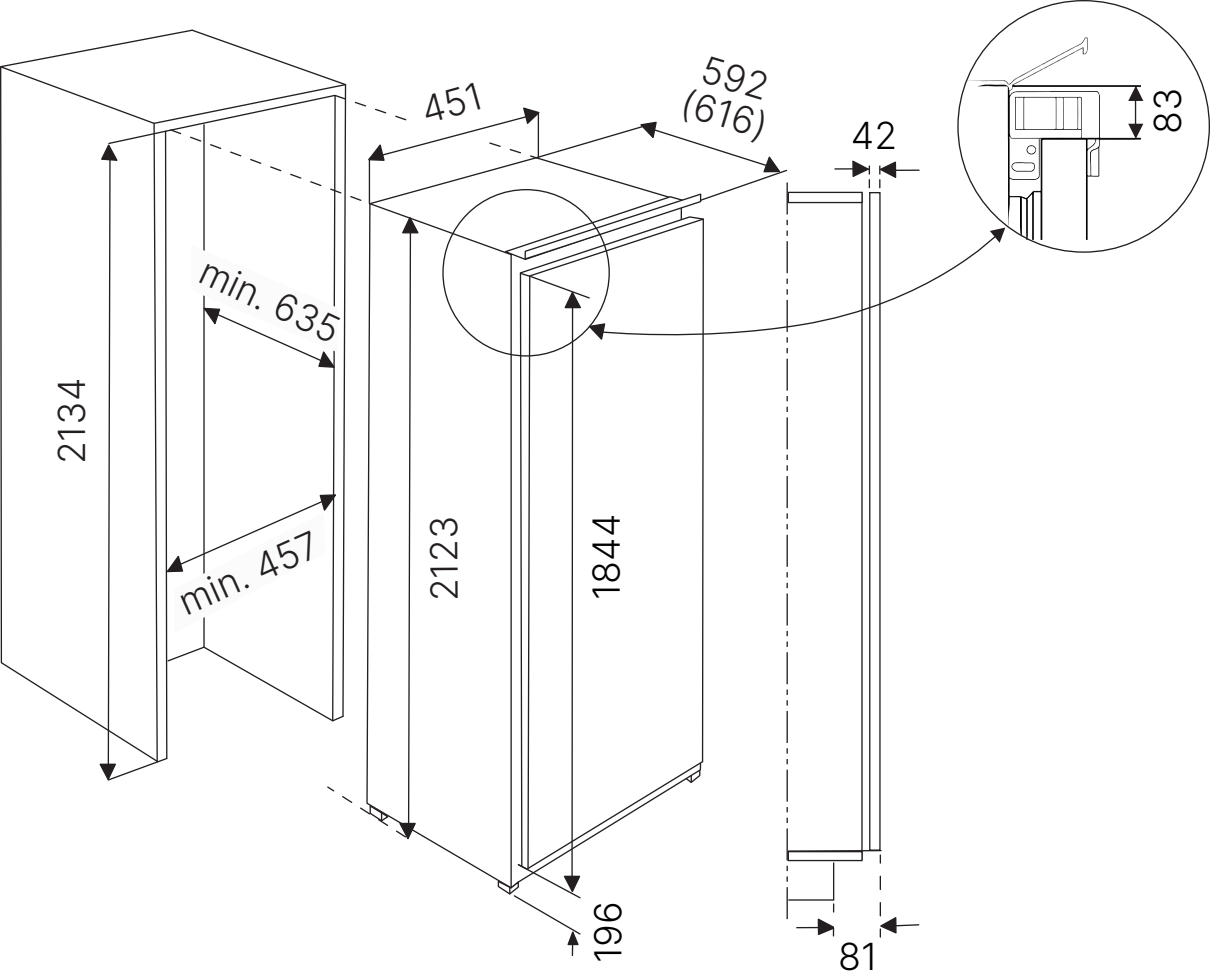
2134
min. 635
min. 457
451
592
(616)
2123
1844
196
42
81
83