КАТАЛОГ СТЕЛЛАЖНОГО ОБОРУДОВАНИЯ

solos
ЗАВОД СТЕЛЛАЖНОГО ОБОРУДОВАНИЯ

ПАЛЛЕТНЫЙ ФРОНТАЛЬНЫЙ СТЕЛЛАЖ

Паллетные фронтальные стеллажи

Pallet racking

Паллетный фронтальный стеллаж используется при наличии широкого ассортимента и большой интенсивности обработки товаров, а также при необходимости прямого доступа к каждой ячейке хранения.

Основные решения с использованием Паллетного фронтального стеллажа:

Хранение и отбор грузов на поддонах:

Самый универсальный, удобный и бюджетный вариант хранения большого ассортимента Вашего товара на паллетах:

- загрузка системы со стороны фронтальной плоскости стеллажа;
- независимый доступ к каждой паллете;
- ширина прохода от 1,5 метров при использовании на складе узкопроходной техники до 3,5-4 метров при использовании тяжёлых погрузчиков.

Хранение и отбор грузов на поддонах и с полочных ярусов

- хранение на верхних ярусах паллетированных грузов, на нижних ярусах – мелкоштучного товара и товара в коробках;
- возможность формирования товарных миксов;
- увеличение ассортимента обрабатываемых товаров;
- возможность хранения и отбора товаров в небольших партиях без потери пространства на складе

Хранение и отбор листовых материалов:

- хранение и отбор листовых материалов большой длины благодаря модульному принципу построения стеллажной системы;
- безопасное размещение груза благодаря нескольким точкам опоры и сплошному плоскому настилу ячейки;
- различные варианты ширины ячейки хранения.

Хранение и отбор рулонных материалов:

- хранение и отбор рулонов длиной до 4 метров;
- независимый доступ к каждому рулону;
- использование грузоподъёмной техники со специальным удерживающим устройством либо погрузка/разгрузка рулонов вручную;
- безопасное хранение рулонов благодаря плоскому настилу ячеек.

Хранение, отбор и экспозиция Метизной и другой аналогичной Продукции в контейнерах:

- хранение и отбор тяжёлой продукции в большом ассортименте;
- усиленные полочные ярусы, рассчитанные на нагрузку до 3 тонн на 1 ячейку;
- возможность совмещения с хранением груза на паллетах на верхних ярусах.

Хранение и экспозиция плитки и других отделочных материалов в складах-магазинах:

- стеллажи рассчитаны на паллеты большой массы (более 1 тонны);
- комплектование системы наклонными полками для экспозиции материалов

Хранение и отбор кабельных барабанов:

- использование специальных аксессуаров для хранения барабанов различных размеров;
- погрузка/разгрузка системы обычной погрузочной техникой: рич-траками, погрузчиками, штабелёрами;
- большая ёмкость системы в сравнении с другими видами стеллажей для барабанов (примерно в 2 раза).

Паллетный фронтальный стеллаж идеально подходит для хранения и отбора:

Грузов на поддонах и в коробках (на нижних ярусах):

продуктов питания;
алкогольной продукции;
строительных и отделочных материалов;
фармацевтической продукции;
электротехнической продукции;
автозапчастей;
инструментов;
метизной продукции;
книг;
канцелярских товаров;
текстиля;
игрушек;
бытовой и оргтехники;
бытовой и промышленной химии;
иных Ваших товаров.

Грузов в небольшой таре (контейнерах):

метизной продукции;
автозапчастей;
электротехнической продукции;

Рулонных материалов

линолеум;
ковровые покрытия;
полиэтилен.

Листовых материалов:

ДСП, ДВП, фанера;
сотовый поликарбонат,
пластиковые;материалы;
бумага;

Хранение и экспозиция:

длинномерных отделочных материалов (вертикально);
отделочной плитки и кафеля;
лакокрасочной продукции;
иных Ваших товаров.

Что Вы выигрываете при использовании данной системы хранения?

- Увеличение объёма эффективного хранения в несколько раз по сравнению с напольным размещением паллет, в зависимости от высоты склада и применяемой на складе технологии загрузки/погрузки (узкопроходная либо широкопроходная технология), обработки грузов, а также размеров ячейки хранения.
.
- Увеличение допустимого количества товарных позиций (SKU) в несколько раз, в зависимости от габаритов ячейки и показателей партионности SKU. При этом хранящийся товар упорядочен, защищён от повреждений и к нему сохраняется свободный доступ.
- Возможность хранения небольших партий товаров на нижних полочных ярусах и формирования миксованных паллет.
- Минимальные затраты на перемещение склада: стеллажи удобны в демонтаже, экономичны при перевозке.

Паллетный фронтальный стеллаж:

- соответствует требованиям безопасности труда;
- защищён от коррозии полимерным или цинковым покрытием;
- пригоден к санобработке;
- соответствует стандартам ГОСТ 16140-77, ГОСТ 28766-90, ГОСТ 23118-99, сертификат соответствия № РОСС RU.СГ43.Н02022;
- построен по модульному принципу: система неограниченна в увеличении стеллажных рядов и доукомплектовании полками и аксессуарами;
- требует низких инвестиционных затрат;
- обладает эстетичным внешним видом и пригоден для экспозиции товаров.

Технические характеристики:

Тип профиля стоек, материал	Прокатной, сталь Ст3 пс
Ширина профиля стоек	70; 90; 110; 130 мм
Покрытие рам	Оцинкованное либо полимерное (под заказ)
Шаг перестановки балок	50 мм
Глубина секции стеллажа	800; 1050; 1100 мм
Высота рам	от 2,2 до 14 м, с шагом 300 мм
Крепление балки к раме	Зацепное
Допустимая нагрузка на секцию стеллажа	до 25000 кг (зависит от профиля стойки и высоты установки первого яруса балок)
Длина секции (грузовой балки)	1500; 1800; 2250; 2700; 3000; 3300; 3600 мм

Элементы стеллажа

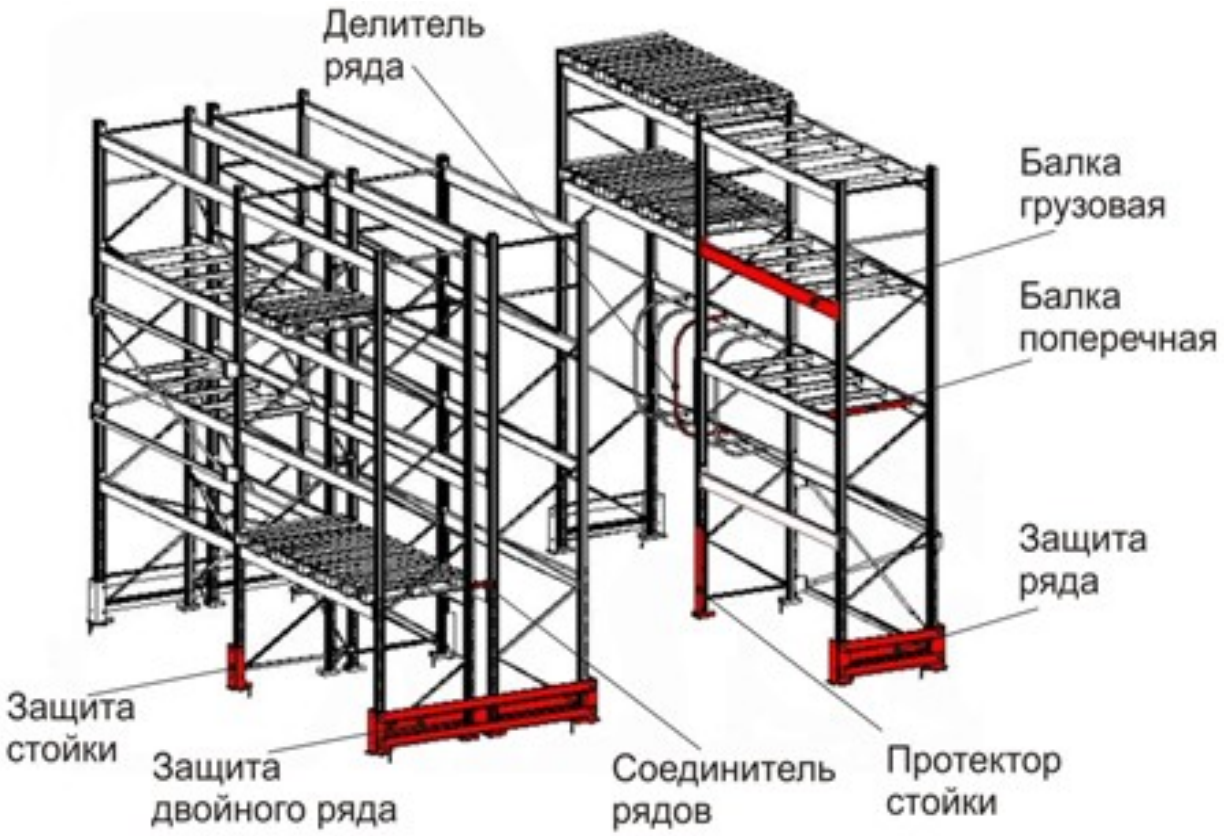

Стойка паллетного стеллажа представляет собой гнутый металлический перфорированный профиль. Шаг перфорации 50 мм

РП 70	РП 90	РП 110	РП 130

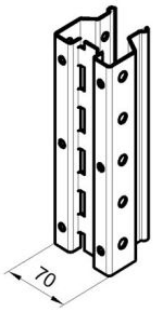

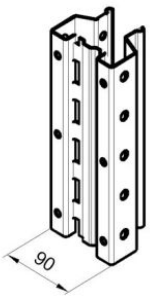

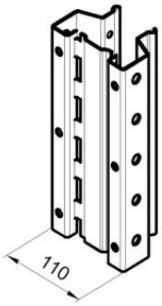

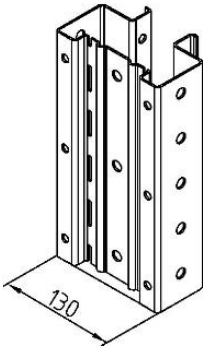

- **Грузовые балки** - горизонтальные, жесткие элементы стеллажей на которых размещается груз. Балки устанавливаются в перфорационные отверстия стойки, обеспечивают жесткость конструкции фронтального стеллажа.

Z-60x35	Z-82x35	90x50	110x50	130x50	160x50

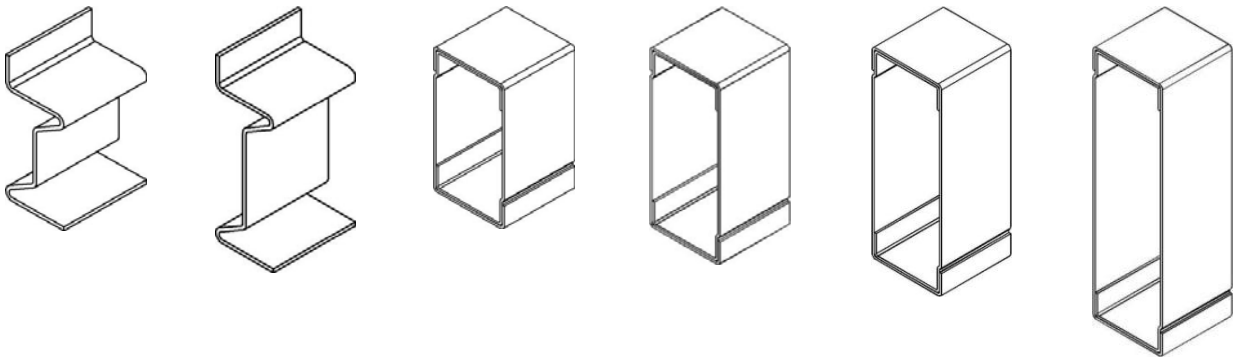

- Допустимые нагрузки на ячейку (пару балок), в кГ:

Длина балки, мм	1800	2250	2500	2700	3000	3300	3600
	2 подд. EUR	2 подд. FIN	Специаль-ный поддон	3 подд .EUR	Спец. подд.	3 подд. FIN	4 подд.EUR
профиль Z-60×35	700	500	450	400	-	-	-
профиль Z-82×35	1000	800	720	650	-	-	-
профиль 90×50	2500	2000	1800	1500	1100	-	-
профиль 110×50	3300	2600	2300	2200	1700	1500	-
профиль130×50	4000	3400	3200	3000	2500	2200	1800
профиль 160×50	-	-	-	4100	3700	3400	3100

Аксессуары для паллетных стеллажей

1

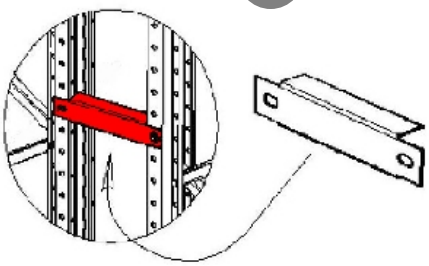

1. Соединители рядов применяются для соединения стеллажных рядов в единый блок, и для соединения разрывов в стеллажном ряду при обходе колонн

.

2. Устройства защиты применяются для защиты несущих элементов паллетного стеллажа от легких ударов грузоподъемной техники.

2.1

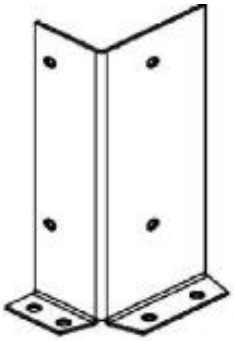

2.1. Угловая защита устанавливается на стойки торцевых рам стеллажей, для исключения на них механических воздействий грузоподъемной техники. Высота угловой защиты 420 мм. Защита окрашена в сигнальный цвет RAL 2009 (оранжевый).

2.2. Защита ряда представляет собой две угловых защиты соединенные между собой двумя профилями-балками ограждения. Устанавливается в торцевых частях фронтальных стеллажей и в местах проезда грузоподъемной техники. Обеспечивает более высокую степень защиты, чем угловая защита за счет большей жесткости и увеличения количества мест крепления к полу. Все элементы защиты ряда окрашены в сигнальный цвет RAL 2009 (оранжевый).
Мы предлагаем защиты на одиночный и на двойной ряд:

2.2

Защита одиночного ряда	Защита двойного ряда
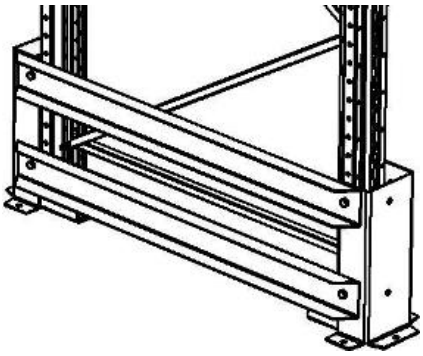	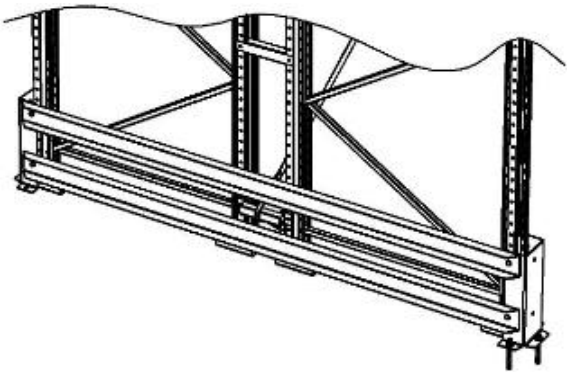

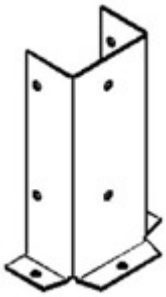

2.3

2.4

2.3. Защита стойки применяется для защиты стоек рам с фронтальной и боковых сторон. Устанавливается на полу возле рам в стеллажных проходах. Может быть использована в составе других устройств защиты.
Высота защиты стойки 420 мм.
Все элементы окрашены в сигнальный цвет RAL 2009 (оранжевый).

2.4. Протектор стойки применяется для защиты стоек рам на определенной высоте или когда невозможно установить другие виды защиты.
Высота протектора стойки определяется используемой погрузочной техникой:
350 мм при использовании рич-траков;
850 мм при использовании вилочных погрузчиков.
Все элементы протектора стойки окрашены в сигнальный цвет RAL 2009 (оранжевый).

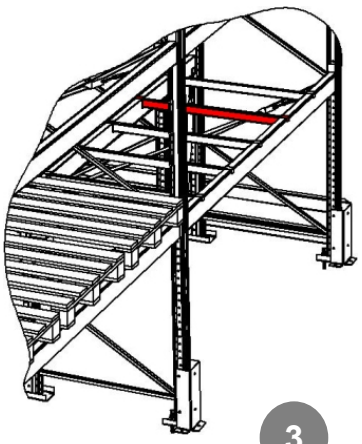

3

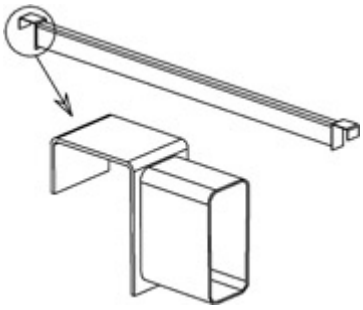

3. Поперечные балки используются в конструкции фронтального грузового стеллажа для усиления настила из ДСП, а также когда длина грузовой балки превышает 2700 мм

4. Настил - применяются в системах фронтальных стеллажей для организации полочного хранения.
Типы настилов:
- на основе стальных полок;
- на основе полок ДСП;
- полки-решетки.

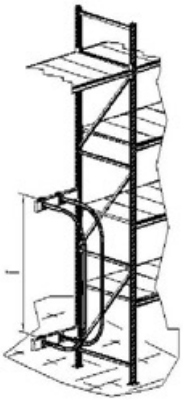

5

5. Делитель ряда применяются при необходимости вертикального хранения длинномерных грузов различной номенклатуры. Делители устанавливаются на грузовые балки для разделения и организации пространства в секциях стеллажа.

Срок изготовления / комплектации заказа на Паллетный фронтальный стеллаж:

1 день в случае, если Ваш заказ есть в наличии на складе (комплектацию следует запрашивать у менеджеров компании).

3 недели, если Ваш заказ не может быть скомплектован из наличия на складе, и мы будем его изготавливать специально по Вашей заявке*.

Обращаем Ваше внимание на то, что небольшое отступление от требований по размерам стеллажей может сократить срок поставки с 3 недель до 1 дня: мы предложим Вам варианты, которые могут быть скомплектованы сразу.

* Более точный срок укажет Ваш персональный менеджер.

Стоимость Паллетного фронтального стеллажа:

Стоимость стеллажа складывается из стоимости входящих в него элементов, а также наших дополнительных услуг. Поэтому для скорейшего расчёта стоимости просим Вас подготовить:

- Количество требуемых стеллажей с параметрами (высота, длина секции, размеры хранимых поддонов и их масса, количество ярусов, ширина рабочего коридора).
- Либо количество элементов (рам, грузовых балок, полочного настила и аксессуаров).
- Либо выслать нам схематическую планировку помещения со стеллажами и фронтальный вид одного стеллажа с кратким описанием задачи хранения.

Дополнительные услуги: доставка до Вашего склада или склада транспортной компании, монтаж стеллажей либо шеф-монтаж.

Данную информацию Вы можете:

- Выслать нам по электронной почте info@solos.ru
- Отправить по факсу 8 (383) 327-00-25 (40/50)
- Сообщить по телефону своему персональному менеджеру

После предоставления менеджеру этих данных Вы получите наше предложение в течение нескольких часов!

Типовое решение по использованию Паллетных фронтальных стеллажей

Склад продуктов питания:

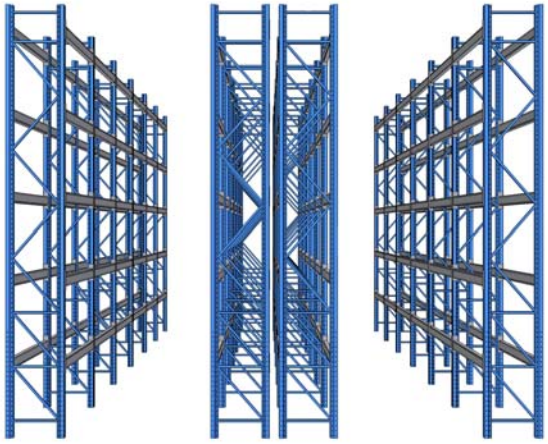

Параметры стеллажей

Высота рам: 6 м
Высота помещения до ферм перекрытия: 7,5 м
Длина ячейки: 2,7 м
Высота ячейки: 1,0 м
Глубина ячейки: 1100 мм
Максимальная масса груза в ячейке (3 паллеты): 2500 кг

Спецификация стеллажного оборудования

№ п/п	Наименование					Обозначение	Кол-во	Покрытие
1	Рама	H=	6000	110	1100	РП110.6000.1100.20	28	Оцинкованная
2	Соединитель рядов	L=	200			СР.200П	14	RAL 5015 - синий
3	Балка	L=	2700	01	130	БТ5001.2700.130.50.15	240	RAL 5015 - синий
4	Пластина рег., 1,5 мм					ПР.РП130.15	84	Без покрытия
5	Защита одинарного ряда					ЗРП.1180.	4	RAL 2009 - оранж.
6	Защита двойного ряда					ЗРП.2480.	2	RAL 2009 - оранж.

Стоимость оборудования: AAA
Стоимость доставки: BBB
Стоимость монтажа: CCC
Общая стоимость типового решения: AAA+BBB+CCC рублей
Срок изготовления: 3 недели

Общая площадь склада S: 204 м. кв.
Количество паллетомест адресного хранения: 432
Параметры паллеты: европоддон (размеры основания 800x1200 мм), масса 800 кг, высота с грузом 900мм.
Кол-во SKU (товарных позиций): 145

solos
ЗАВОД СТЕЛЛАЖНОГО ОБОРУДОВАНИЯ
Новосибирск, ул. Бердское шоссе, 61
Тел: 327-00-40, 327-00-50, www.solos.ru