BELFAN
www.belfan.ru

Шкаф для одежды 4-х дв. "Stella" (с ящиками)

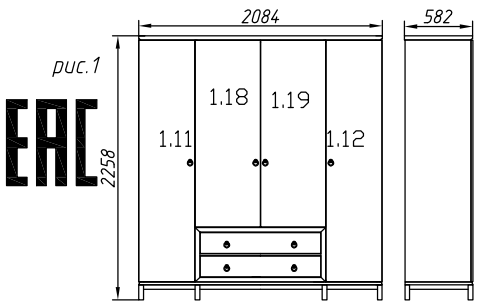

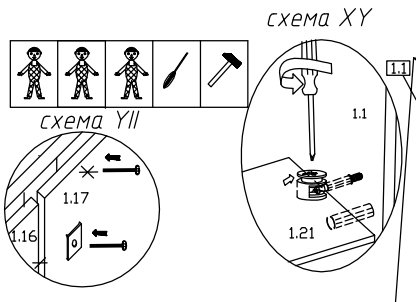

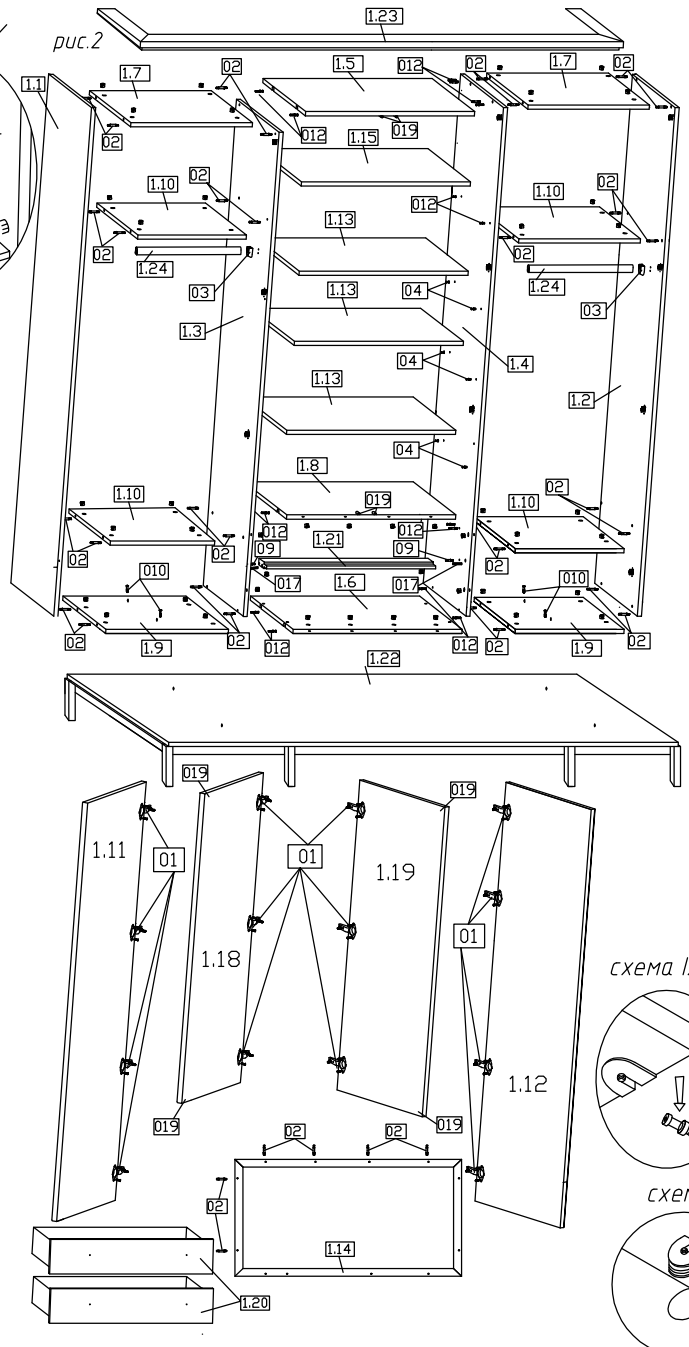

Обозн.	Наименование	Рисунок	Кол. шт.
01	Петля шарнирная		14
02	Стяжка эксцентриковая L=34		46
03	Штангодержатель		6
04	Полкодержатель		12
05	Шайба		29
06	Гвоздь толевый 2.0х20		140
07	Шуруп 4х16		52
08	Ответная планка		14
010	Винт-саморез L=38		4
011	Направляющие L=360		2к-та
012	Дюбель Стяжка VB 35/16		16 16
014	Ключ-шестигранник		1
015	Ручка		8
016	Винт 4х22		8
019	Винт 4х25		4
017	Шкант ф8х35		2
018	Шуруп 4х45		11
019	Магнитная защелка с ответной планкой		4

Общие требования к сборке.
Перед сборкой следует ознакомиться с инструкцией, отобрать нужные детали, фурнитуру и метизы для каждого изделия, обратить внимание на обозначение деталей. Сборку шкафа следует производить на полу, на предварительно подстеленной ткани или картоне. Инструмент для сборки: набор отверток, молоток и т. д. в комплект не входит.

Порядок сборки.

1. Прикрепите съемную фурнитуру:
-к дверям 1.11 ; 1.12 ;1.18 и 1.19 петли 01 шурупами 4х16 и ручки 015 винтами 016
-к дверям 1.18 и 1.19 ответную планку магнитной защелки 019
-к накладкам ящиков ручки 015 винтами 016(т=17мм) или 017(т=19мм)
-к перегородкам 1.3 ;1.4 и стенкам боковым 1.1 ; 1.2 штангодержатели 03 шурупами 4х16(схема установки фурнитуры)
2.Вставьте:
-корпуса стяжек эксцентриковых 02 в отверстия в перегородке 1.3 ; 1.4 стенках горизонтальных 1.7; 1.9; 1.10
-шканты 017и корпуса стяжек эксцентриковых 02 в отверстия в стенке монтажной 1.21 (схема X)
-корпуса стяжек 012 в отверстия стенок горизонтальных 1.5 ;1.6 ; 1.8; 1.15 (схема I)
-магнитные защелки 019 в отверстия в стенках горизонтальных 1.5; 1.8(рис.2)
3.По схеме установки фурнитуры:
-вверните винты стяжек 02 в стенки боковые 1.1; 1.2; перегородки 1.3 ;1.4 и раму 1.14 (схема YIII)
-вверните дюбеля стяжки 012 в перегородки 1.3 ; 1.4 (схема YI)
-прикрепите к стенкам боковым 1.1 ;1.2 перегородкам 1.3 ;1.4 ответные планки 08
-вставьте полкодержатели 04 в отверстия в перегородках 1.3 ;1.4(схема Y)
4.Соберите левую часть корпуса :
-положите кромками вниз стенку боковую 1.1; перегородку 1.3 и соедините их между собой стенками горизонтальными 1.7; 1.9 ;1.10(рис.2) с помощью стяжек 02(схема II)
5.Аналогично соберите правую часть корпуса.
6. Поставьте цоколь 1.22
-установите на него левую часть(рис.2) и соедините с цоколем 1.22 винтами-саморезами 010 (схема III)
-установите на него левую часть(рис.2)
7.Соедините правую и левую часть стенкой монтажной 1.21 согласно рис.2 с помощью стяжек 02(схема XY)
8.Сооедините правую часть с цоколем 1.22 винтами-саморезами 010 (схема III)
9.Установите стенку горизонтальную 1.6 для того, чтобы соединить ее с перегородками 1.3; 1.4 стяжками 012 необходимо выкрутить по два крайних шурупа из нижних монтажных брусков и повернуть их для обеспечения доступа к стяжке после фиксации стяжки(схема XII) бруски верните в прежнее положение
10.Установите стенки горизонтальные 1.8 ; 1.5; 1,15 с помощью стяжек 012(схема IX)
11.К брускам монтажным перегородок 1.3 ; 1.4 прикрепите направляющие 011 шурупами 4х16(схема XIY)
12.Устраните, если он имеется, перекос шкафа вследствие неровности пола, подложив под ножки цоколя 1.22 прокладки из фанеры или древесины
13.Проверьте перекос корпуса рулеткой по диагонали и, если он имеется, устраните
14.Установите раму 1.14 на корпус шкафа, соединив ее с перегородками 1.3; 1.4 и стенками горизонтальными 1.6; 1.8(схема II)
15.Прикрепите стенки задние 1.16; 1.17 гвоздями толевыми 06, используя в местах стыка стенок 1.16 и 1.17 шайбы 05(схема YII)
16.Установите карниз 1.23 на корпус шкафа и закрепите его шурупами 4х45
17.Установите штангу для одежды 1.24
18.Вставьте ящики 1.20 по схеме установки ящиков
19.Положите полки 1.13 на полкодержатели 04(схема Y)
20.Навести двери 1.11; 1.12 ; 1.18 ; 1.19 надев корпуса петель 01 на ответные планки 08 и закрепите их с помощью винтов(рис.4) затем отрегулируйте их положение(рис.3)
Примечание: Если Вы хотите в среднее отделение поставить еще одну штангу 1.25 то, Прикрепите к перегородке 1.3 штангодержатели 03 шурупами 4х16. Далее собирайте корпус шкафа по инструкции не устанавливая полкодеожатели 04 и полки 1.13.

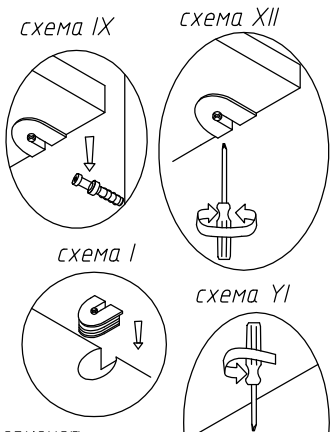

N	Наименование	Кол
1.1	Стенка боковая 2070х564х17	1
1.2	Стенка боковая 2070х564х17	1
1.3	Перегородка 2070х560х17	1
1.4	Перегородка 2070х560х17	1
1.5	Стенка гориз-ая 1084х560х17	1
1.6	Стенка гориз-ая 1084х560х17	1
1.7	Стенка гориз-ая 465х560х17	2
1.8	Стенка гориз-ая 1084х560х17	1
1.9	Стенка гориз-ая 465х560х17	2
1.10	Стенка гориз-ая 465х544х17	4
1.11	Дверь 2064х480х17	1
1.12	Дверь 2064х480х17	1
1.13	Полка 1082х544х17	3
1.14	Рама (сборная)	1
1.15	Стенка гориз-ая 1084х544х17	1
1.16	Стенка задняя 2066х483х3.2	2
1.17	Стенка задняя 2066х549х3.2	2
1.18	Дверь 1594х556х17	1
1.19	Дверь 1594х556х17	1
1.20	Ящик (сборный)	2
1.21	Стенка монтажная 1084х72х30	1
1.22	Цоколь сборный	1
1.23	Карниз (сборный)	1
1.24	Штанга L=456	2
1.25	Штанга L=1074	1

УСТАНОВКА ДВЕРИ(рис.4)

Боковая часть петли шлицем вводится под предворительно смонтированный винт ответной планки (1) и заталкивается назад.

В соответствии с требуемой позицией двери по глубине теперь затягиваем винт (2)

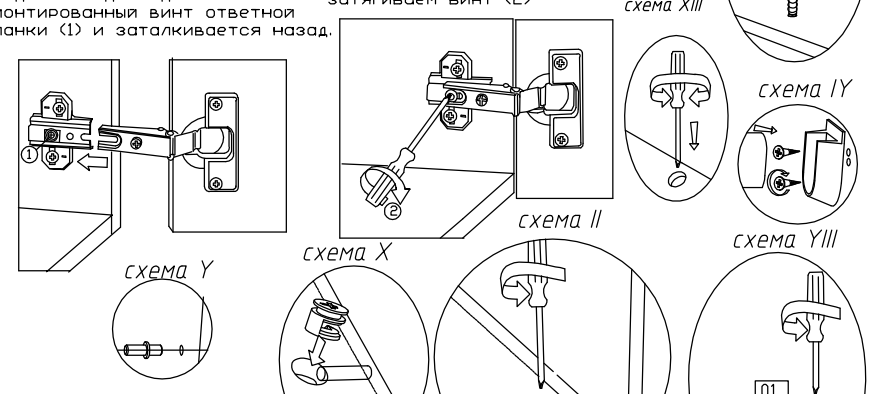

РЕГУЛИРОВКА ДВЕРИ(рис.2)

Слегка ослабить крепежные винты ответной планки, выверить по высоте позицию двери. Затем крепежные винты снова затянуть.

Вращать винт вправо: наложение двери становится меньше (-)
Вращать винт влево: наложение двери становится больше (+)

Ослабить крепежный винт и отрегулировать расстояние между дверью и боковиной шкафа. Затем снова затянуть крепежный винт.

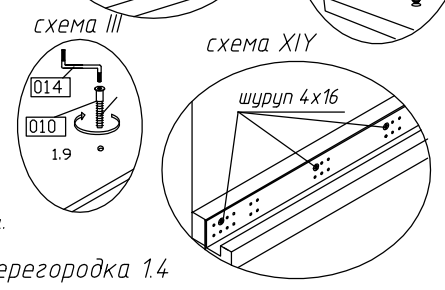
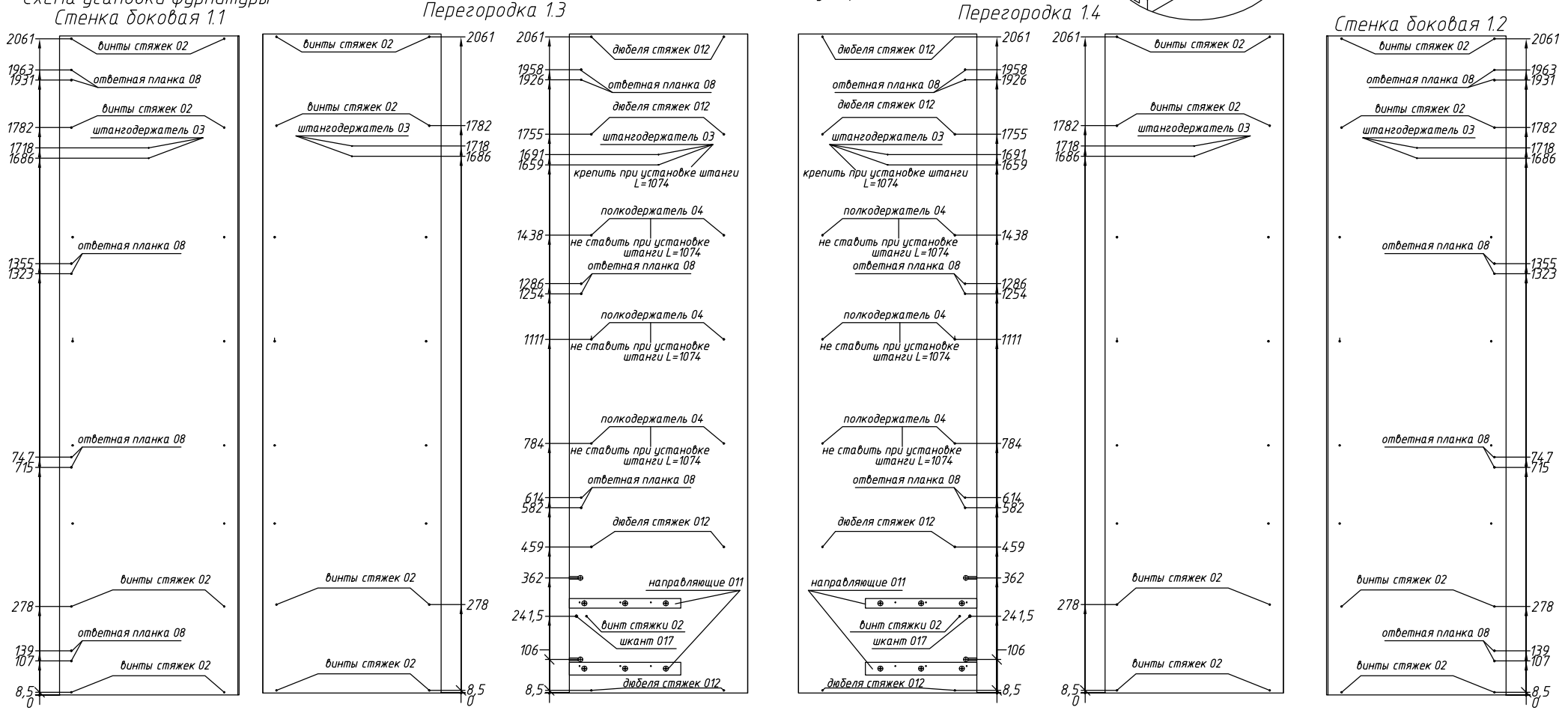
Схема усановки фурнитуры