2CP 32/200B

Дата: 16.12.2025

Артикул	452CT313BA
Линейка	2CP
Модель	Многоступенчатые центробежные
Вид	Поверхностные
Extra UE Only	Нет
Применения	В коммунальном секторе (ЖКХ) В быту В промышленности

Ограничения по эксплуатации

Тип жидкости	Чистая вода
Минимальная температура жидкости	-10 °C
Максимальная температура жидкости	90 °C
Максимальное содержание хлора	- ppm
Максимальное содержание твердых частиц	- ppm
Максимальная высота всасывания	7 m
Максимальное погружение для эксплуатации	- m
Максимальная температура окружающей среды	40,0 °C
Минимальная температура окружающей среды	- °C
Максимальное рабочее давление	10 bar

Стандарты производства и тех. безопасности

- EN 60335-1, IEC 60335-1
- EN 60034-1, IEC 60034-1

Соединения

Тип патрубков	Резьбовые GAS (Американка)
Всасывающий патрубок	1 1/2''
Напорный патрубок	1 1/4''

Рабочая точка

Рабочий диапазон	12,0 m^3/h
Рабочий напор	59 m
КПД электронасоса	40,22 %
Потребляемая мощность двигателя P1	4,80 kW

Исходные данные

Требуемая производительность	12,0 m^3/h
Требуемый напор	59 m
Геодезическая высота установки	0,000 m
Потери напора в системе	59 m
Доступный кавитационный запас	0,000 m
Жидкость	Water
Температура	20 °C
Плотность	998,1 kg/m^3
Кинематическая вязкость	1,00 mm^2/s
Давление пара	2 318 Pa

Данные таблички насоса

Производительность	40 - 250 l/min
Напор	81 - 49 m
Максимальный напор	85 m
Минимальный напор	49 m
Минимальный КПД	-

Данные таблички двигателя

Напряжение	220-230/380-400 V
Фазы	3
Частота	50 Гц
Скорость вращения	2900 rpm
Номинальная мощность	4,00 kW
Номинальный ток	18,2/10,5 A
Потребляемая мощность P1	6,10 kW
Класс энергоэффективности	Undefined
Емкость конденсатора	- µF
Напряжение конденсатора	- V
Класс изоляции	F
Степень защиты IP	X4

Другие данные двигателя

Пусковой/номинальный ток	6,624
Максимальное количество запусков/час	20
Коэффициент обслуживания	1,1
Cos Φ (4/4)	-
КПД (4/4)	IE3-88.1 %
Термозащита	-
Тип штепсельной вилки	-

Copyright © Pedrollo 2025. All rights reserved. - Prepared by Pedrollo Selector | Version 2/23/1 Rev.1001 (123)

Рабочие характеристики

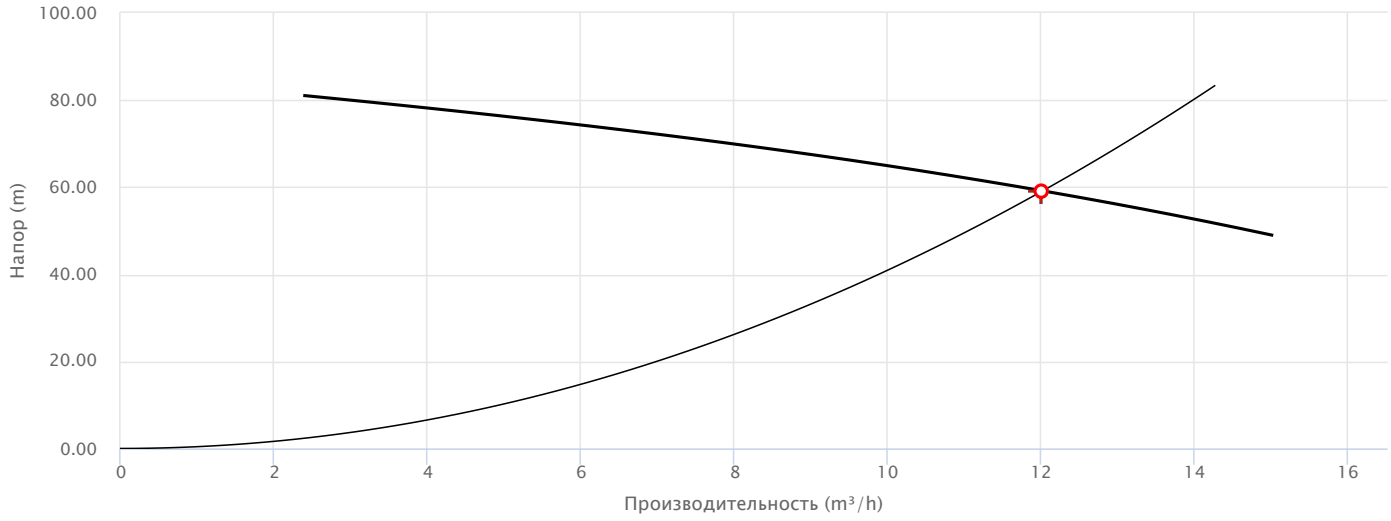

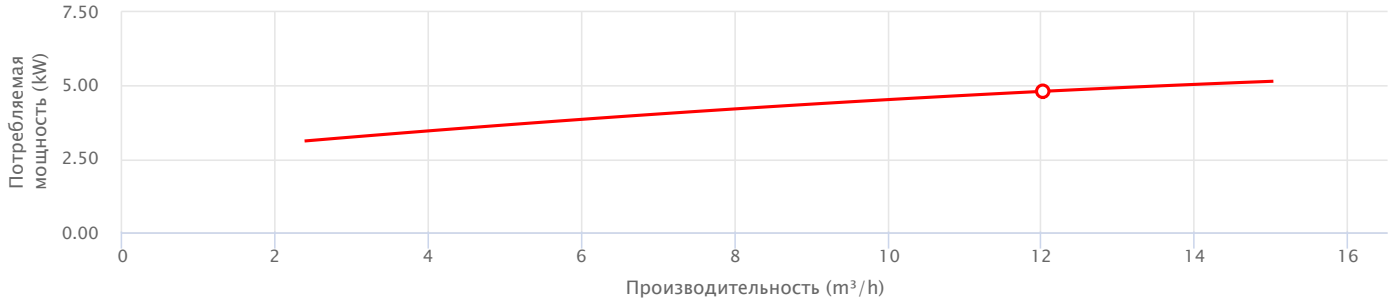

Потребляемая мощность двигателя P1

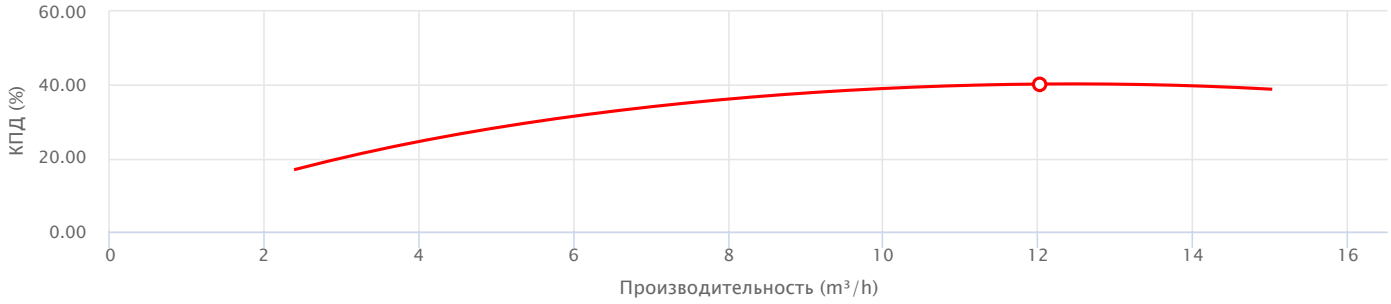

КПД электронасоса

Copyright © Pedrollo 2025. All rights reserved. - Prepared by Pedrollo Selector | Version 2/23/1 Rev.1001 (123)

Исполнение

Подшипники

Подшипник двигателя со стороны насоса	6206 ZZ- C3
Подшипник двигателя с противоположной стороны	6206 ZZ- C3

Уплотнение вала

Тип уплотнения	Одинарное торцевое уплотнение
Модель со стороны насоса	FN-20
Диаметр со стороны насоса	20
Неподвижное кольцо со стороны насоса	Графит
Подвижное кольцо со стороны насоса	Керамика
Эластомерное уплотнение со стороны насоса	NBR

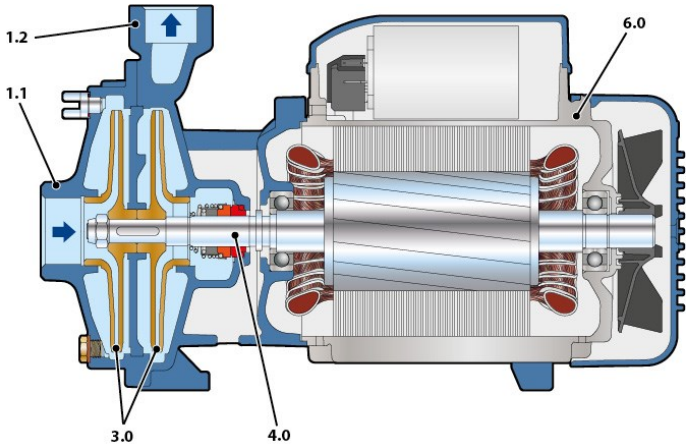

Материалы

1.1 - Корпус всасывания	Чугун GJL 200 EN 1561
1.2 - Нагнетательный корпус	Чугун GJL 200 EN 1561
3.0 - Рабочее колесо	Латунь CW617N EN 12165
4.0 - Вал насоса	Нержавеющая сталь EN 1.4057 (AISI 431)
6.0 - Крышка двигателя	Alluminio EN-AB 46124

Размеры

DN1	DN2	a	f	h1	h2	h3	n2	s	t	w	Kg
		[mm]									
1 1/2"	1 1/4"	95	473	132	172	304	206	14	266	19	41,9

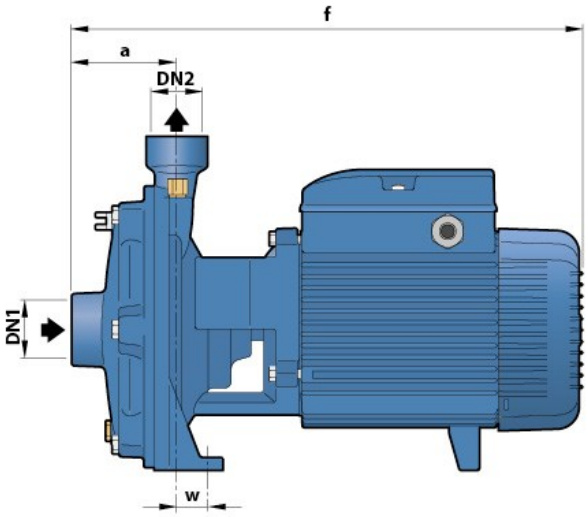

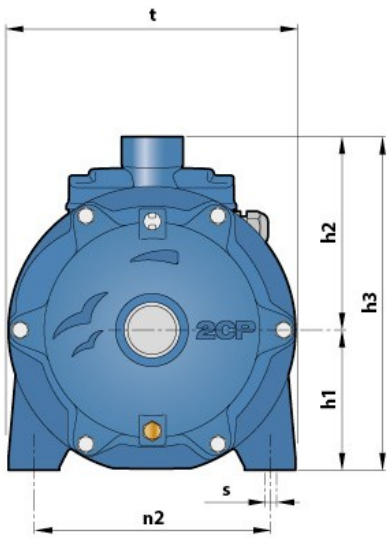

Copyright © Pedrollo 2025. All rights reserved. - Prepared by Pedrollo Selector | Version 2/23/1 Rev.1001 (123)