FANCY the pump of arts	Информация о продукте FZ40-200-75	завод - изготовитель	FANCY PUMP(ZHEJIANG) Co., LTD
		адрес	Wanchang Road, Wenling City, Zhejiang
		телефон	+86 13566667995
		дата	2025/02/14
название проекта		имя клиента	
		адрес	
номер		контакты	
		телефон	

Номер：	FZ40-200-75
Рисунок модели: (Примечание:: фото только дляознакомления)	Описание серии：
	FZ Горизонтальный одноступенчатый центробежный насос из нержавеющей стали, корпус насоса изготовлен из листовой нержавеющей стали методом штамповки и сварки расширением, который может заменить традиционный IS-насос и обычный коррозионно-стойкий насос с осевым входом и радиальным выходом.

Параметры паспортной таблички

Номинальный расход ($м^3$/ч)	24
Номинальная высота (м)	53.5
Номинальная мощность (кВт)	7.5
Эффективность(%)	57.6
Скорость (об/мин)	2900

Материал

Корпус насоса	S304
Крыльчатка	S304
Крышка насоса	S304
Кронштейн мотора	HT200
Вал насоса	S304
Механическое уплотнение	GN+SIC+FKM
Корпус мотора	ADC12
Статор и ротор	50W800
Подшипники	GCr15
Электропроводка	Cu

Жидкость

Температура жидкости	-15~120°C
Через частицы(мм)	≤0.2
Значение pH жидкости	4~12
Плотность среды	$1x10^3$кг/$м^3$
Максима´лен температура окружающей среды	≤40°C

Мотор

Количество фаз двигателя	3~ph
Класс защиты	IP55
Класс изоляции	F
Направление вращения (с конца двигателя)	По часовой стрелки
Модель двигателя	IE3-112L1-2
Частота питания(Гц)	50
Номинальное напряжение(В)	220
Номинальный ток(А)	14.4
Класс энергоэффективности	IE3
Количество электродов	2
Базовый номер мотора	IE3-112L1

Монтаж

Тип интерфейса	F

FANCY the pump of arts	Информация о продукте FZ40-200-75	завод - изготовитель	FANCY PUMP(ZHEJIANG) Co., LTD
		адрес	Wanchang Road, Wenling City, Zhejiang
		телефон	+86 13566667995
		дата	2025/02/14
название проекта		имя клиента	
		адрес	
номер		контакты	
		телефон	

Монтаж

Направление входа	Осевое направление
Диаметр выхода (мм)	Радиальное направление
Максимальная высота (м)	≤1000

Выходной фланец

Диаметр выхода (мм)	DN40
Класс давления	1.6MPa

Уплотнение

Механическое уплотнение	155-25
Модель подшипника	6206

Импортный фланец

Импортный диаметр (мм)	DN65

Вес

Общий вес (кг)	56.2

FANCY the pump of arts	Кривая производительности FZ40-200-75	завод - изготовитель	FANCY PUMP(ZHEJIANG) Co., LTD
		адрес	Wanchang Road, Wenling City, Zhejiang
		телефон	+86 13566667995
		дата	2025/02/14
название проекта		имя клиента	
		адрес	
номер		контакты	
		телефон	

water, температура20°C, плотность1000 кг/м3, вязкость среды1мм²/с, IS09906：2012 Grade 3B

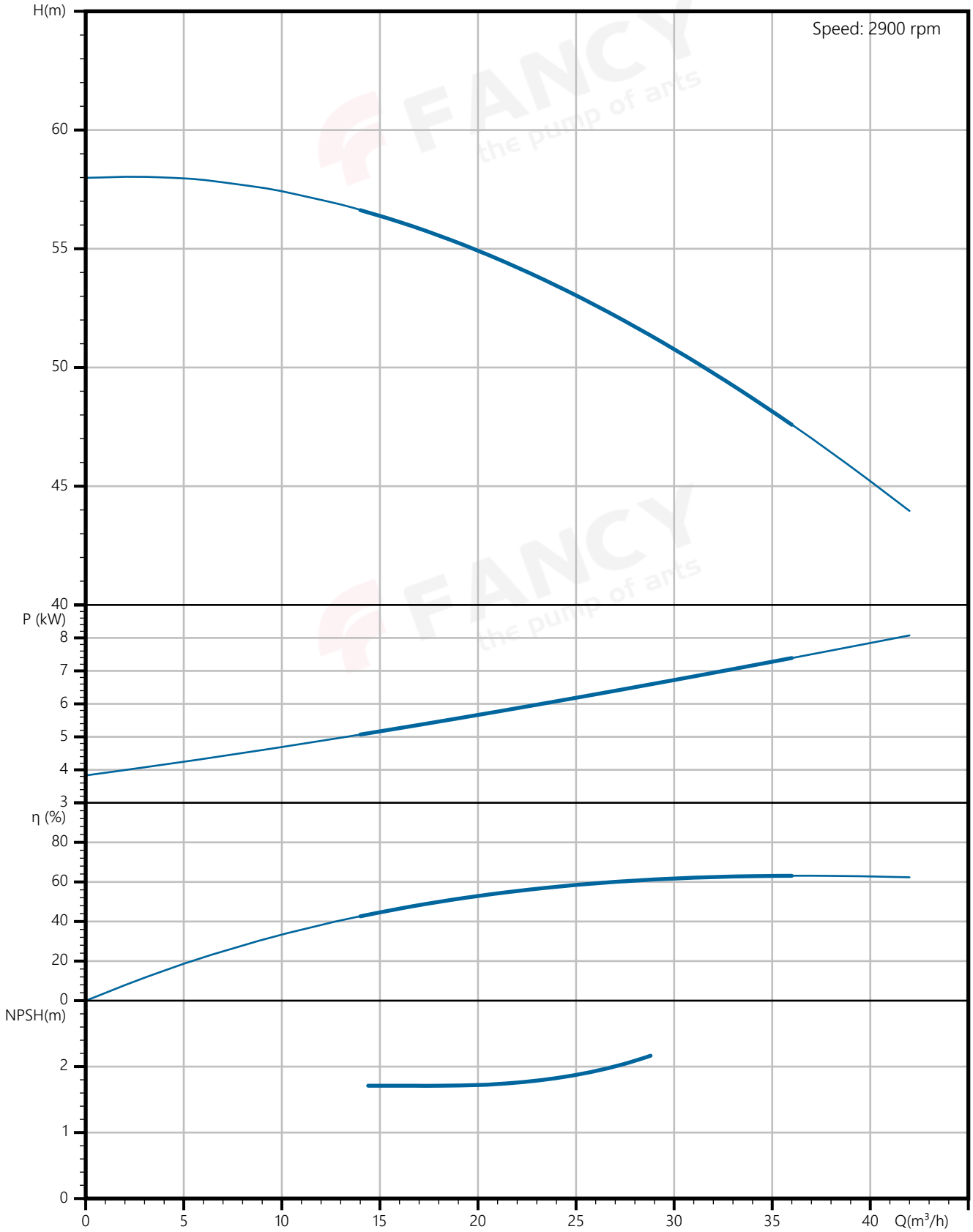

FANCY the pump of arts	Тех параметры FZ40-200-75	завод - изготовитель	FANCY PUMP(ZHEJIANG) Co., LTD
		адрес	Wanchang Road, Wenling City, Zhejiang
		телефон	+86 13566667995
		дата	2025/02/14
название проекта		имя клиента	
		адрес	
номер		контакты	
		телефон	

Номинальные параметры	
Модель	FZ40-200-75
Номер	FZ40-200-75
Расход	24 м³/ч
Напор	53.5 M
Эффективность (%)	57.6
NPSHr (M)	1.8
Скорость (об/мин)	2900

Среда	
Наименование среды	water
Температура (°C)	20
Плотность (кг/м³)	1000
Вязкость среды (мм²/с)	1

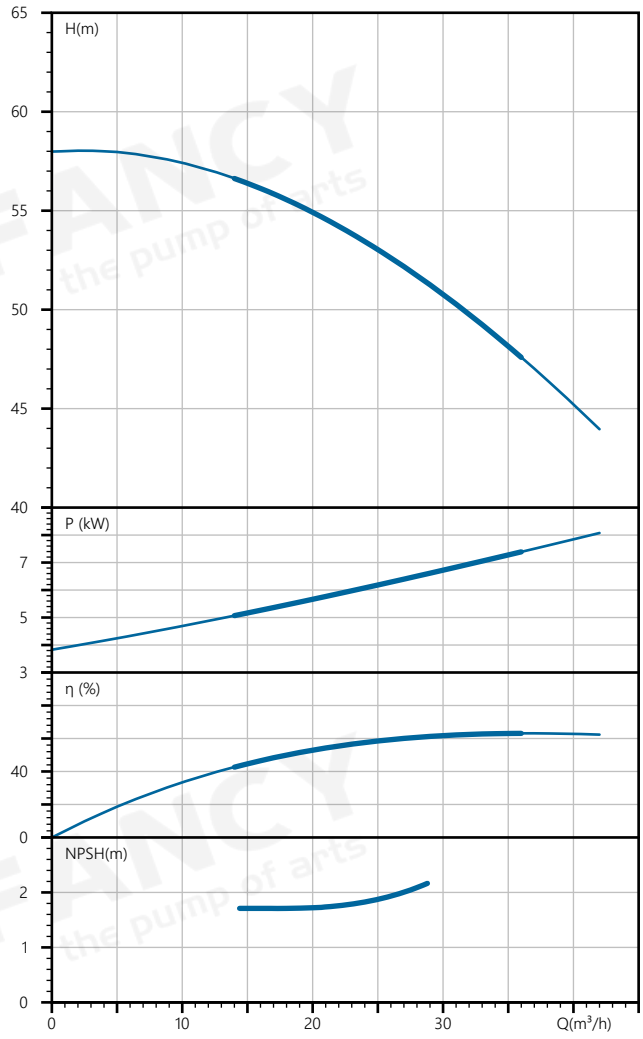

FANCY the pump of arts	Сборочный чертеж FZ40-200-75	завод - изготовитель	FANCY PUMP(ZHEJIANG) Co., LTD
		адрес	Wanchang Road, Wenling City, Zhejiang
		телефон	+86 13566667995
		дата	2025/02/14
название проекта		имя клиента	
		адрес	
номер		контакты	
		телефон	

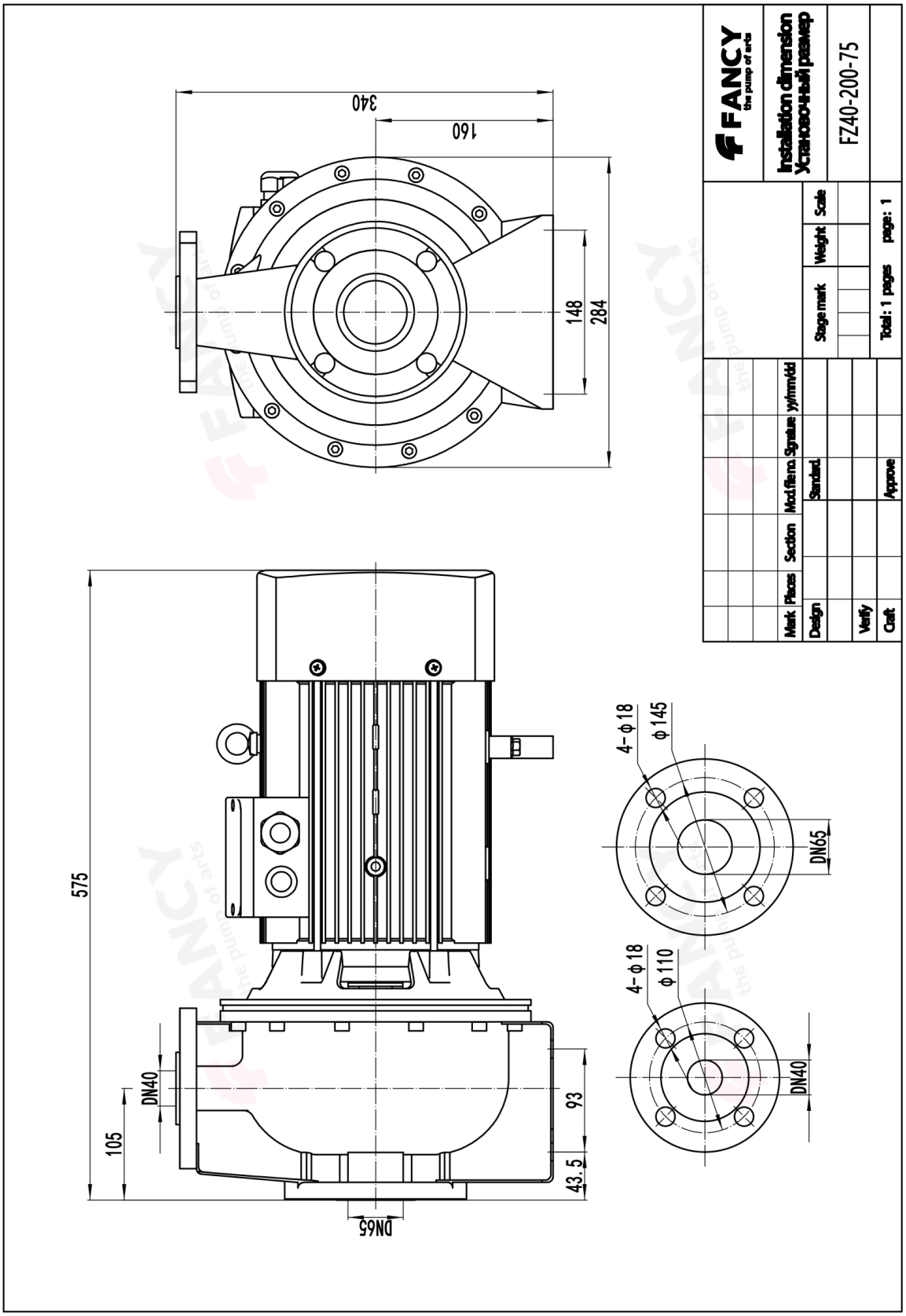

FANCY the pump of arts	Чертеж структуры FZ40-200-75	завод - изготовитель	FANCY PUMP(ZHEJIANG) Co., LTD
		адрес	Wanchang Road, Wenling City, Zhejiang
		телефон	+86 13566667995
		дата	2025/02/14
название проекта		имя клиента	
		адрес	
номер		контакты	
		телефон	

No.	Name
33	Fan cover
32	Cross screw
31	Hexagon screw
30	Spring washer
29	Circlip
28	Fan
27	Rear end cover
26	Hexagon screw
25	Motor support foot
24	Lifting ring
23	Waterproof locking screw
22	Motor case
21	Terminal leather pad
20	Terminal
19	Terminal box cover
18	Cross screw
17	Stator wiring
16	Rotor assembly
15	Flat key
14	Bearing
13	Skeleton oil seal
12	Connection
11	Mechanical seal seat
10	Mechanical seal
9	Sleeve
8	Impeller
7	Flat washer
6	Impeller locking nut
5	O-ring
4	Pump body
3	Drain plug
2	Spring washer
1	Hexagon screw

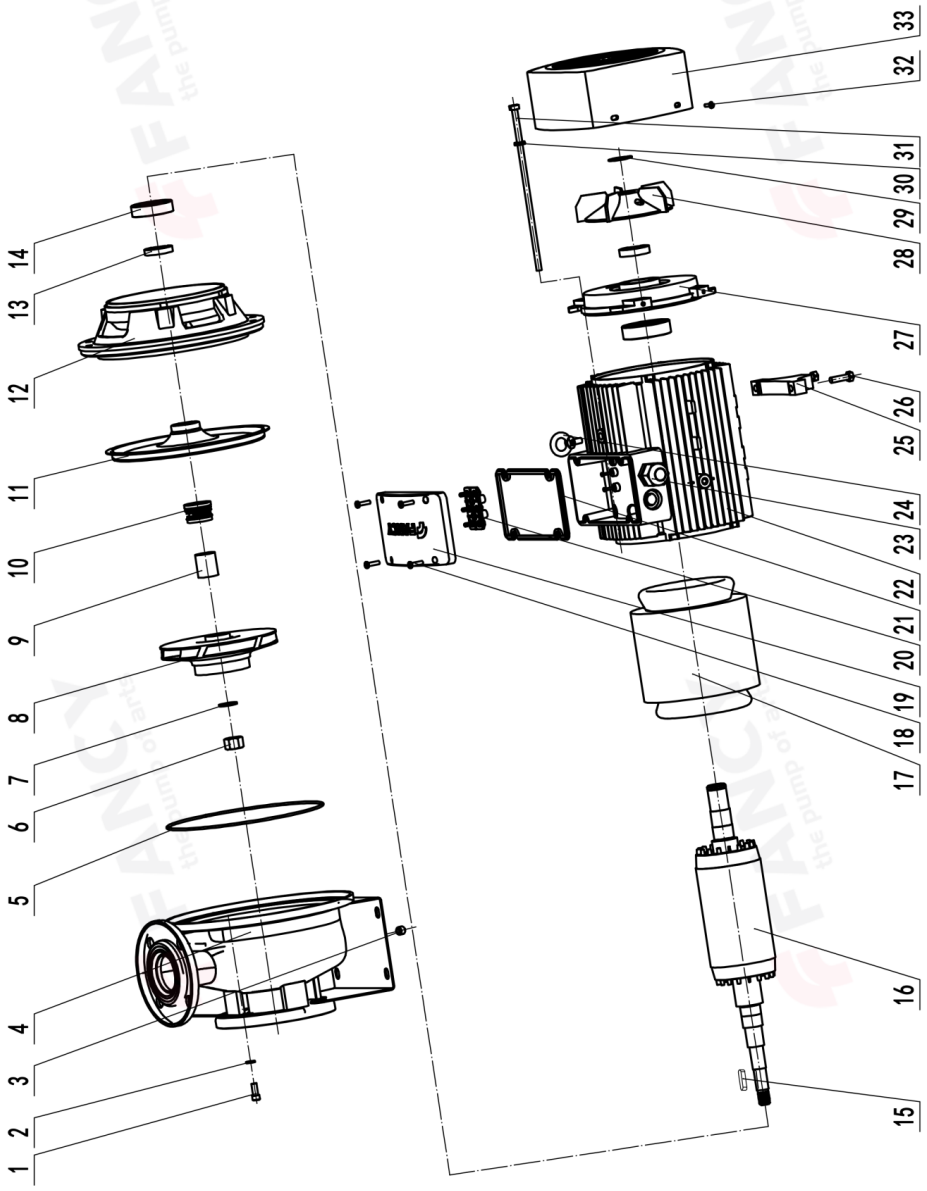

FANCY the pump of arts	Рисунок модели FZ40-200-75	завод - изготовитель	FANCY PUMP(ZHEJIANG) Co., LTD
		адрес	Wanchang Road, Wenling City, Zhejiang
		телефон	+86 13566667995
		дата	2025/02/14
название проекта		имя клиента	
		адрес	
номер		контакты	
		телефон	

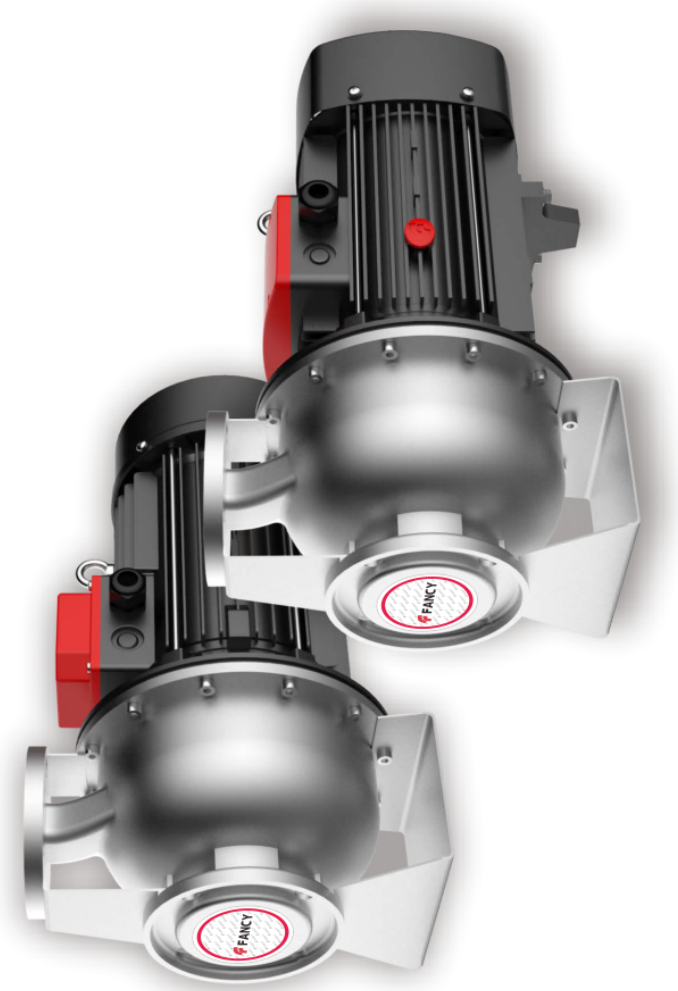

FANCY the pump of arts	Заказ FZ40-200-75	завод - изготовитель	FANCY PUMP(ZHEJIANG) Co., LTD
		адрес	Wanchang Road, Wenling City, Zhejiang
		телефон	+86 13566667995
		дата	2025/02/14
название проекта		имя клиента	
		адрес	
номер		контакты	
		телефон	

Модель： FZ40-200-75

Номер： FZ40-200-75

Цена：

Количество： 1

Общая цена：