F 50/200AR

Дата: 07.11.2025

Артикул	4FN50166AP
Линейка	F2 Medium
Модель	Моноблочные стандартизированные центробежные
Вид	Поверхностные
Extra UE Only	Нет
Применения	В промышленности

Ограничения по эксплуатации

Тип жидкости	Чистая вода
Минимальная температура жидкости	-10 °C
Максимальная температура жидкости	90 °C
Максимальное содержание хлора	- ppm
Максимальное содержание твердых частиц	- ppm
Максимальная высота всасывания	7 m
Максимальное погружение для эксплуатации	- m
Максимальная температура окружающей среды	40,0 °C
Минимальная температура окружающей среды	- °C
Максимальное рабочее давление	10 bar

Стандарты производства и тех. безопасности

- EN 60335-1, IEC 60335-1, CEI 61-150
- EN 60034-1, IEC 60034-1, CEI 2-3
- Размер корпуса насоса согласно нормативам EN 733
- Регламент ЕС N°547/2012

Соединения

Тип патрубков	F PN 10 EN 1092-2
Всасывающий патрубок	65
Напорный патрубок	50

Рабочая точка

Рабочий диапазон	96 m^3/h
Рабочий напор	58 m
КПД насоса	70,00 %
КПД электронасоса	64,31 %
Потребляемая мощность насоса P2	21,72 kW
Потребляемая мощность двигателя P1	23,64 kW
Кавитационный запас	5,22 m

Исходные данные

Требуемая производительность	96 m^3/h
Требуемый напор	58 m
Геодезическая высота установки	0,000 m
Потери напора в системе	58 m
Доступный кавитационный запас	0,000 m
Жидкость	Water
Температура	20 °C
Плотность	998,1 kg/m^3
Кинематическая вязкость	1,00 mm^2/s
Давление пара	2 318 Pa

Данные таблички насоса

Производительность	400 - 1800 l/min
Напор	69 - 53 m
Максимальный напор	69 m
Минимальный напор	53 m
Минимальный КПД	MEI≥0.40

Данные таблички двигателя

Напряжение	220/380 V
Фазы	3
Частота	60 Гц
Скорость вращения	3450 rpm
Номинальная мощность	22,00 kW
Номинальный ток	87/51 A
Потребляемая мощность P1	- kW
Класс энергоэффективности	Undefined
Емкость конденсатора	- µF
Напряжение конденсатора	- V
Класс изоляции	F
Степень защиты IP	55

Другие данные двигателя

Пусковой/номинальный ток	0
Максимальное количество запусков/час	20
Коэффициент обслуживания	1
Cos Φ (4/4)	-
КПД (4/4)	-
Термозащита	-
Тип штепсельной вилки	-

Copyright © Pedrollo 2025. All rights reserved. - Prepared by Елена Кожина | Version 2/23/1 Rev.1001 (123)

Рабочие характеристики

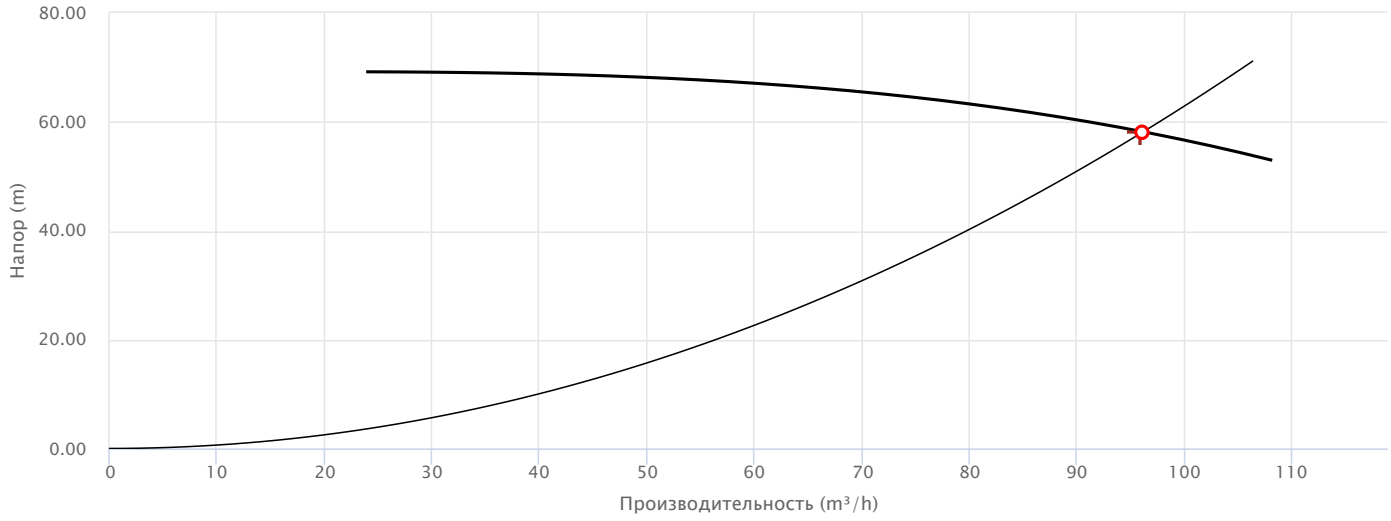

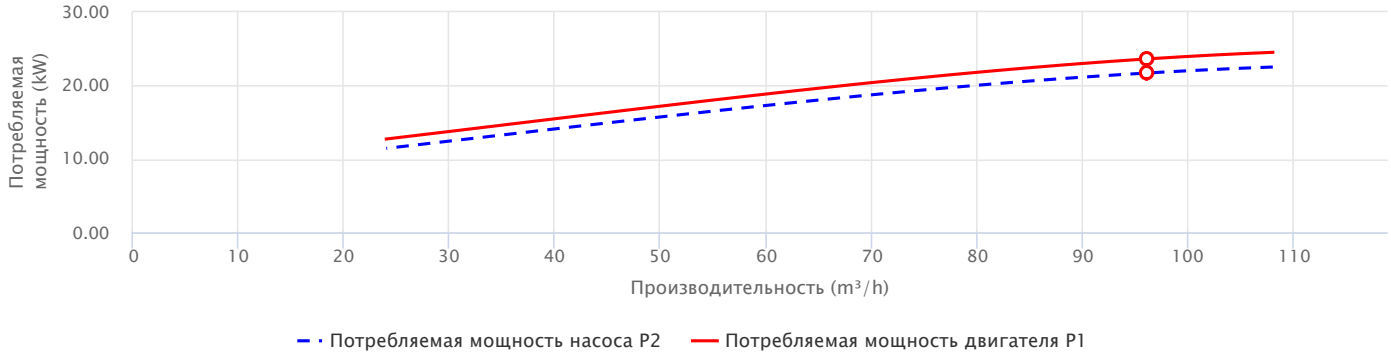

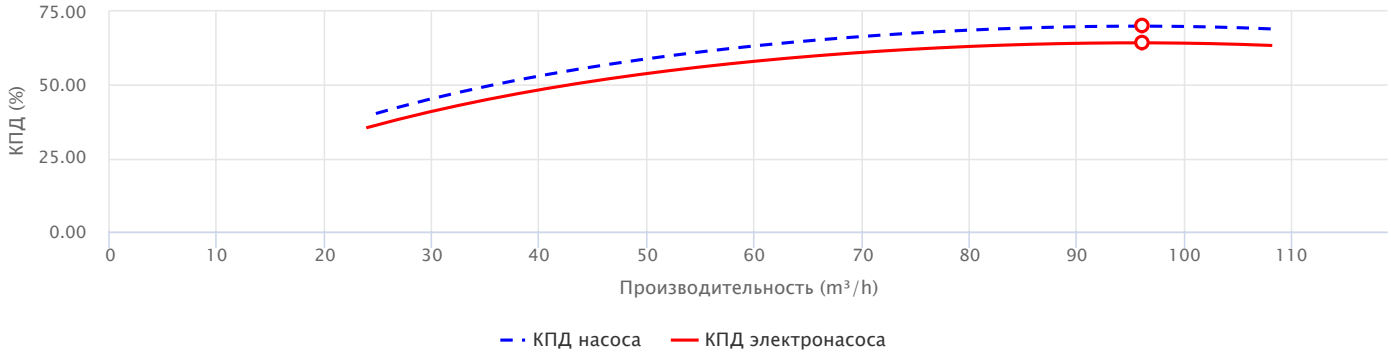

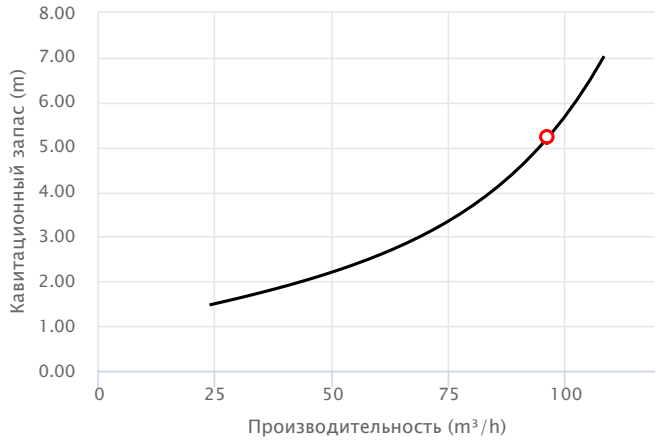

Copyright © Pedrollo 2025. All rights reserved. - Prepared by Елена Кожина | Version 2/23/1 Rev.1001 (123)

Исполнение

Подшипники

Подшипник двигателя со стороны насоса	6310 ZZ-C3
Подшипник двигателя с противоположной стороны	6308 ZZ-C3

Уплотнение вала

Тип уплотнения	Одинарное торцевое уплотнение
Модель со стороны насоса	FN-32 NU
Диаметр со стороны насоса	32
Неподвижное кольцо со стороны насоса	Графит
Подвижное кольцо со стороны насоса	Керамика
Эластомерное уплотнение со стороны насоса	NBR

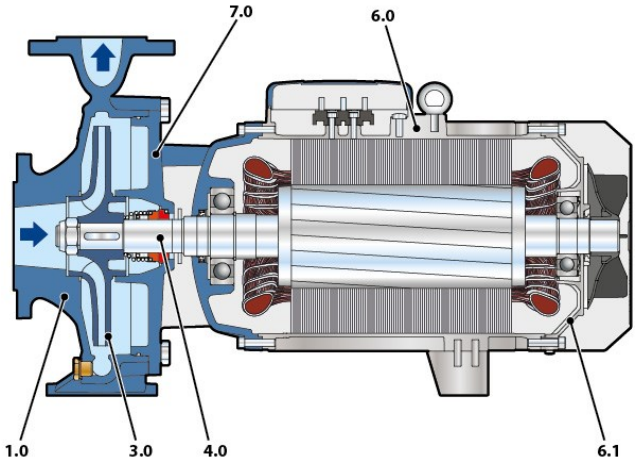

Материалы

1.0 - Корпус насоса	Чугун GJL 200 EN 1561
3.0 - Рабочее колесо	Чугун GJL 200 EN 1561
4.0 - Вал насоса	Нержавеющая сталь EN 1.4057 (AISI 431)
6.0 - Крышка двигателя	Алюминий EN-AB 46100
6.1 - Крышка двигателя	Алюминий EN-AB 46100
7.0 - Опора	Чугун GJL 200 EN 1561

Размеры

DN1	DN2	a	f	h1	h2	h3	n1	n2	s	t	Kg
		[mm]									
65	50	100	768,5	160	200	360	265	212	14	316,5	133,1

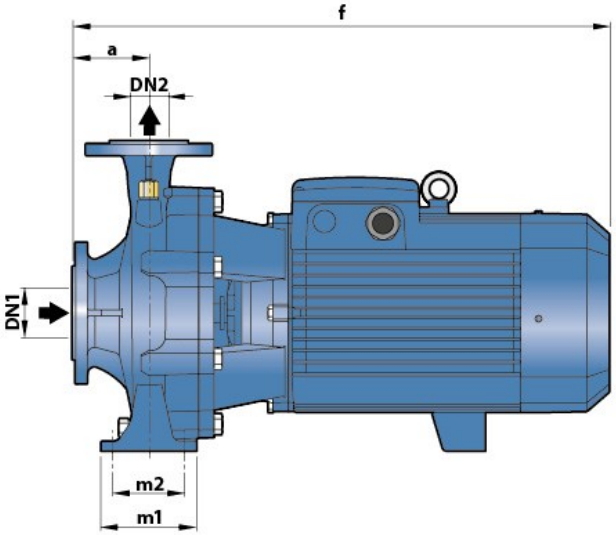

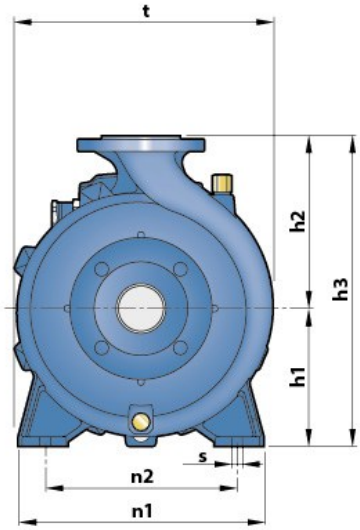

Copyright © Pedrollo 2025. All rights reserved. - Prepared by Елена Кожина | Version 2/23/1 Rev.1001 (123)