FANCY the pump of arts	Информация о продукте 100WQ80-35-15/2	завод - изготовитель	FANCY PUMP(ZHEJIANG) Co., LTD
		адрес	Wanchang Road, Wenling City, Zhejiang
		телефон	+86 13566667995
		дата	2025/03/25
название проекта		имя клиента	
		адрес	
номер		контакты	
		телефон	

Номер：	100WQ80-35-15-2
Рисунок модели: (Примечание:: фото только дляознакомления)	Описание серии：
	WQ Погружной канализационный насос, погружной канализационный насос состоит из двух частей: двигателя и водяного насоса. Они разделены масляной камерой и узлом механического уплотнения. Он подразделяется на стационарную установку автоматической муфты и мобильную установку.

Параметры паспортной таблички

Номинальный расход ($м^3$/ч)	80
Номинальная высота (м)	35
Номинальная мощность (кВт)	15
Эффективность(%)	55
Скорость (об/мин)	2900

Материал

Корпус насоса	HT200
Крыльчатка	HT200
Вал насоса	S304
База	HT200

Жидкость

Температура жидкости	≤40°C
Через частицы(мм)	30mm
Значение pH жидкости	4~10
Плотность среды	≤1.1×10^3кг/$м^3$

Мотор

Количество фаз двигателя	～3ph
Класс защиты	IP68
Класс изоляции	F
Мощность двигателя (кВт)	15KW
Частота питания(Гц)	50
Номинальное напряжение(В)	380
Номинальный ток(А)	27.9

Монтаж

Тип установки	Связь
Максимальная глубина погружения (м)	По центру крыльчатки, максимум не более 5 м
Класс фланцев	0.6Mpa

Размер конструкции

Тип крыльчатки	Двойной канал
Спецификация кабеля	YZW3*6^2+1*7m

Уплотнение

Спецификация механического уплотнения	208-35-109-35
Модель подшипника	6308*2-6307

FANCY the pump of arts	Информация о продукте 100WQ80-35-15/2	завод - изготовитель	FANCY PUMP(ZHEJIANG) Co., LTD
		адрес	Wanchang Road, Wenling City, Zhejiang
		телефон	+86 13566667995
		дата	2025/03/25
название проекта		имя клиента	
		адрес	
номер		контакты	
		телефон	

Технология

Версия насоса	Второе поколение

FANCY the pump of arts	Кривая производительности 100WQ80-35-15/2	завод - изготовитель	FANCY PUMP(ZHEJIANG) Co., LTD
		адрес	Wanchang Road, Wenling City, Zhejiang
		телефон	+86 13566667995
		дата	2025/03/25
название проекта		имя клиента	
		адрес	
номер		контакты	
		телефон	

water, температура°C, плотность1000 кг/м3, вязкость среды1мм²/с, IS09906：2012 Grade 3B

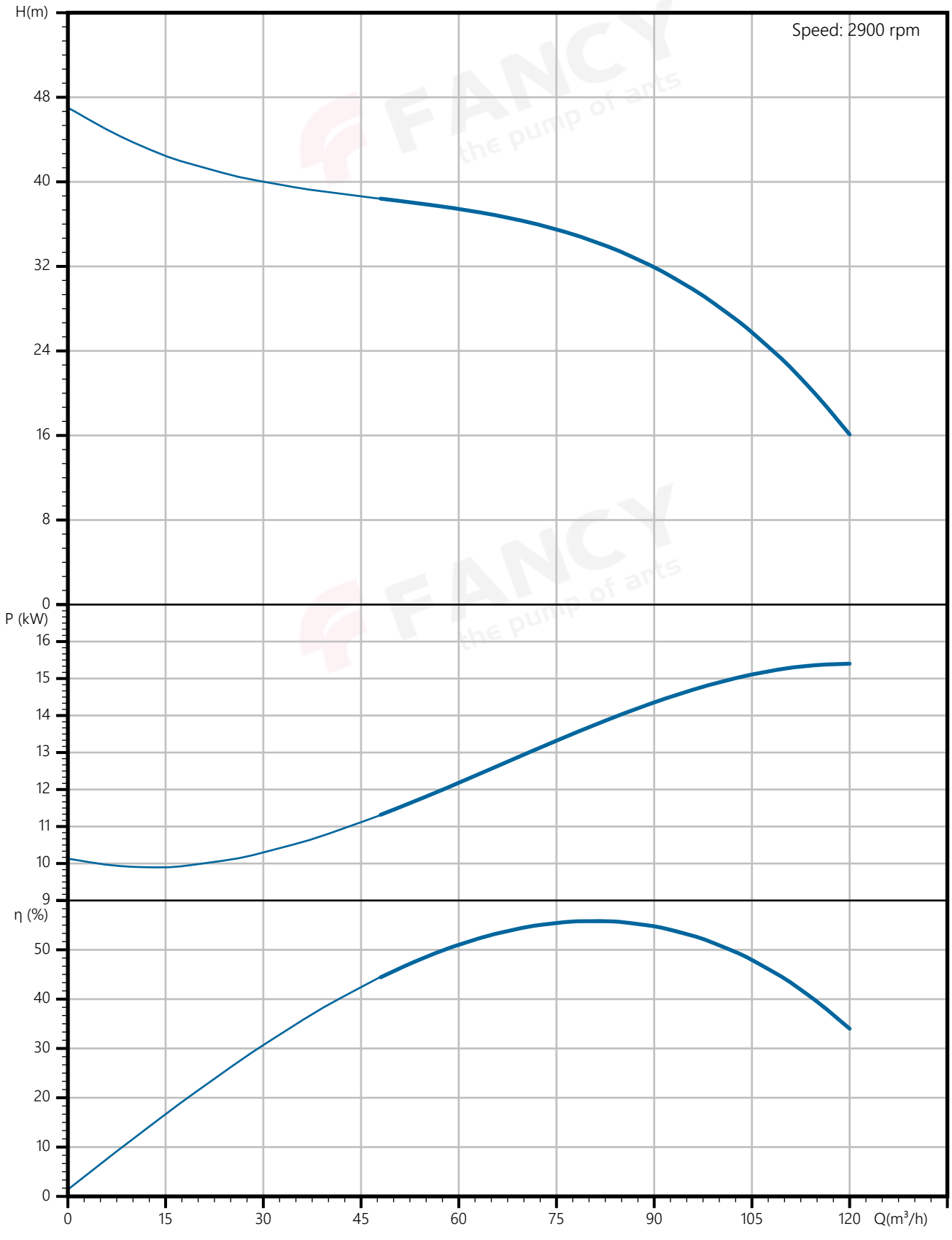

FANCY the pump of arts	Тех параметры 100WQ80-35-15/2	завод - изготовитель	FANCY PUMP(ZHEJIANG) Co., LTD
		адрес	Wanchang Road, Wenling City, Zhejiang
		телефон	+86 13566667995
		дата	2025/03/25
название проекта		имя клиента	
		адрес	
номер		контакты	
		телефон	

Номинальные параметры	
Модель	100WQ80-35-15/2
Номер	100WQ80-35-15-2
Расход	80 м³/ч
Напор	35 M
Эффективность (%)	55
Скорость (об/мин)	2900

Среда	
Наименование среды	water
Температура (°C)	
Плотность (кг/м³)	1000
Вязкость среды (мм²/с)	1

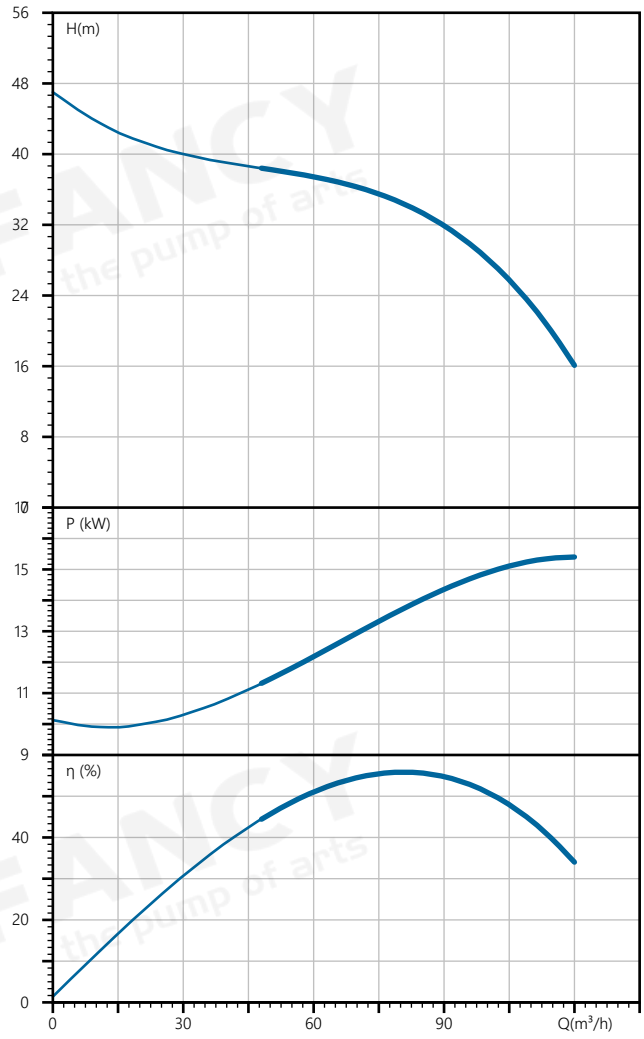

FANCY the pump of arts	Сборочный чертеж 100WQ80-35-15/2	завод - изготовитель	FANCY PUMP(ZHEJIANG) Co., LTD
		адрес	Wanchang Road, Wenling City, Zhejiang
		телефон	+86 13566667995
		дата	2025/03/25
название проекта		имя клиента	
		адрес	
номер		контакты	
		телефон	

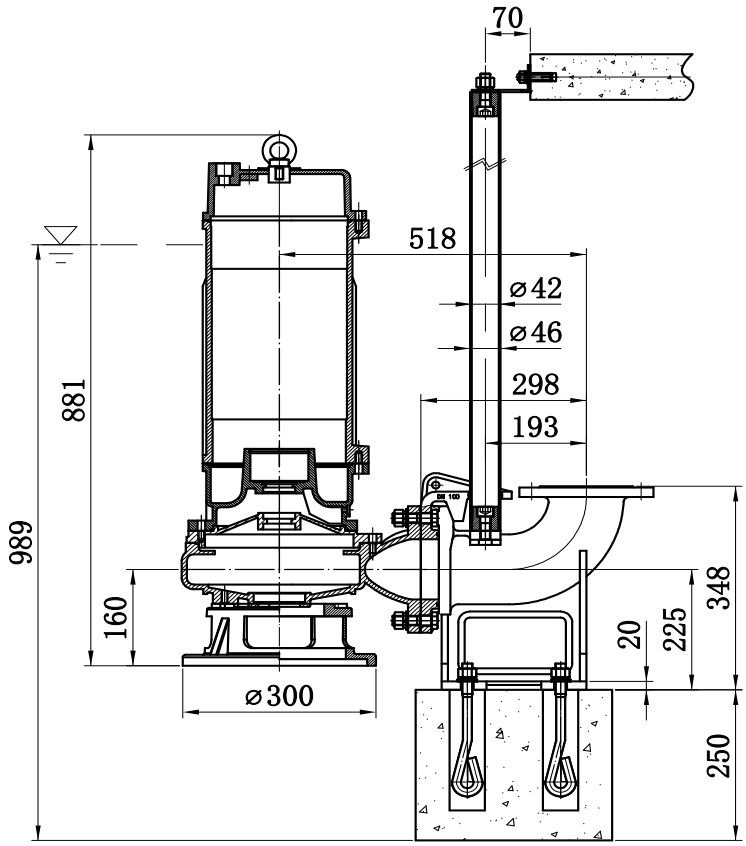

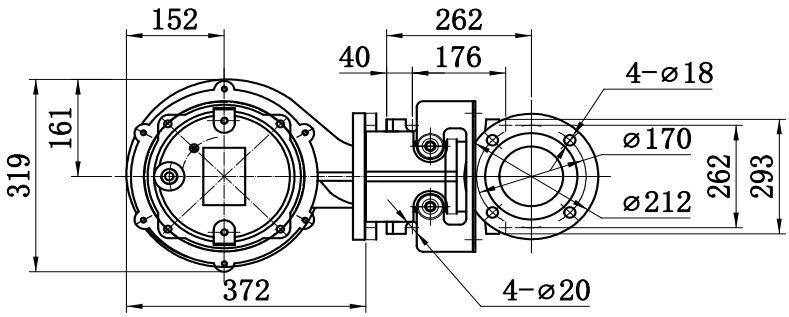

Mark	Places	Section		Mod.file no.	Signature	yy/mm/dd		
Design			Standard.				Stage mark	Weight	Scale
Verify									
Craft			Approve				Total: 1 pages	page: 1	

FANCY the pump of arts

Installation dimension
Установочный размер

100WQ80-35-15/2

FANCY the pump of arts	Рисунок модели 100WQ80-35-15/2	завод - изготовитель	FANCY PUMP(ZHEJIANG) Co., LTD
		адрес	Wanchang Road, Wenling City, Zhejiang
		телефон	+86 13566667995
		дата	2025/03/25
название проекта		имя клиента	
		адрес	
номер		контакты	
		телефон	

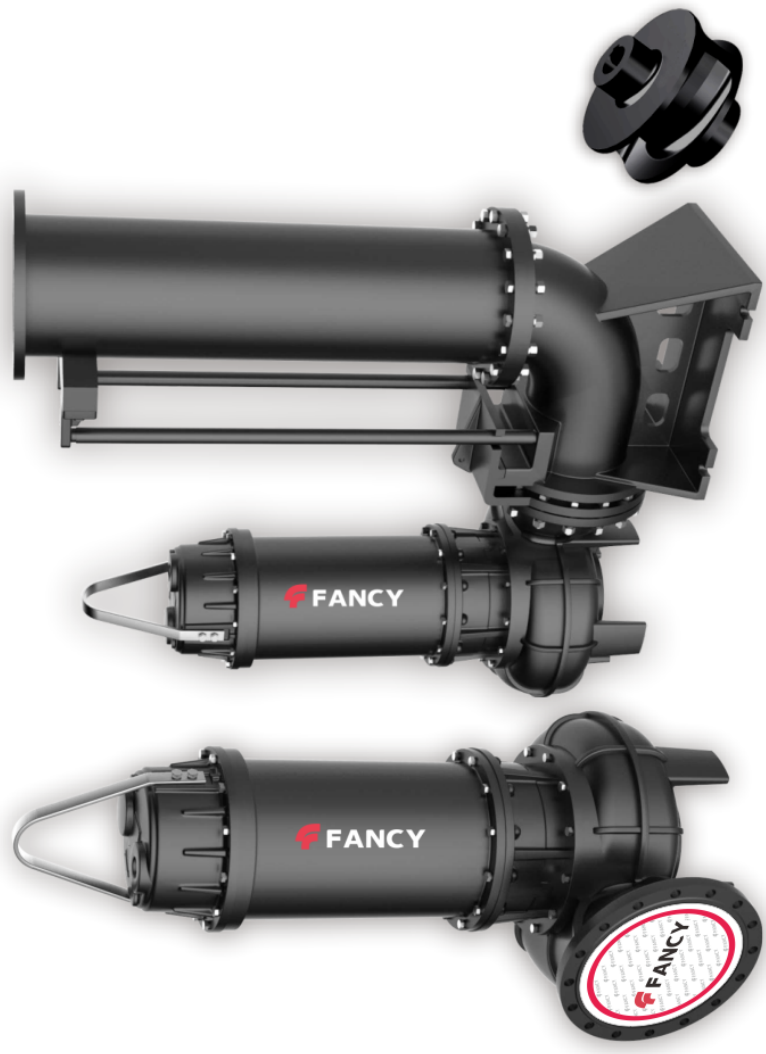

FANCY the pump of arts	Заказ 100WQ80-35-15/2	завод - изготовитель	FANCY PUMP(ZHEJIANG) Co., LTD
		адрес	Wanchang Road, Wenling City, Zhejiang
		телефон	+86 13566667995
		дата	2025/03/25
название проекта		имя клиента	
		адрес	
номер		контакты	
		телефон	

Модель： 100WQ80-35-15/2

Номер： 100WQ80-35-15-2

Цена：

Количество： 1

Общая цена：