FANCY the pump of arts	Информация о продукте CDM42-8	завод - изготовитель	FANCY PUMP(ZHEJIANG) Co., LTD
		адрес	Wanchang Road, Wenling City, Zhejiang
		телефон	+86 13566667995
		дата	2025/03/04
название проекта		имя клиента	
		адрес	
номер		контакты	
		телефон	

Номер：	CDM42-8
Рисунок модели: (Примечание:: фото только дляознакомления)	Описание серии：
	CDM Вертикальный многоступенчатый насос нового поколения из нержавеющей стали, высокоэффективный насос. Он соответствует европейскому стандарту, имеет совершенно новый промышленный дизайн. Он энергосберегающий, низкий уровень шума, экологически чистый, компактный дизайн, красивая форма, легкий вес, простота в обслуживании, высокая надежность.

Параметры паспортной таблички

Номинальный расход ($м^3$/ч)	42
Номинальная высота (м)	162
Номинальная мощность (кВт)	30
Эффективность(%)	69.8
Скорость (об/мин)	2900
Ступени рабочего колеса	8

Материал

Корпус насоса	SS304
Крыльчатка	SS304
Диффузор	SS304
Кронштейн мотора	HT250
Вал насоса	SS304
Механическое уплотнение	GN+WC+FKM
Корпус мотора	HT200
Статор и ротор	50W800
Подшипники	GCr15
Электропроводка	Cu
База	HT200

Жидкость

Температура жидкости	-15~120°C
Значение pH жидкости	5~9
Плотность среды	1×10^3кг/$м^3$
Максима´лен температура окружающей среды	40°C
Перекачивание жидкости	Чистая вода

Мотор

Количество фаз двигателя	3~ph
Класс защиты	IP55
Класс изоляции	F
Мощность двигателя (кВт)	30KW
Направление вращения (с конца двигателя)	Против часовой
Частота питания(Гц)	50Hz
Номинальное напряжение(В)	380
Класс энергоэффективности	IE3
Количество электродов	2

Монтаж

Тип интерфейса	F

FANCY the pump of arts	Информация о продукте CDM42-8	завод - изготовитель	FANCY PUMP(ZHEJIANG) Co., LTD
		адрес	Wanchang Road, Wenling City, Zhejiang
		телефон	+86 13566667995
		дата	2025/03/04
название проекта		имя клиента	
		адрес	
номер		контакты	
		телефон	

Монтаж

Направление входа	DN80
Диаметр выхода (мм)	DN80
Максимальное рабочее давление (МПа)	2.5Мра
Фланец стандарт	DIN

Уплотнение

Спецификация механического уплотнения	GF-22/WB1F14
Торговая марка подшипника	C&U
Модель подшипника	6312/6312

Вес

Общий вес (кг)	347

FANCY the pump of arts	Кривая производительности CDM42-8	завод - изготовитель	FANCY PUMP(ZHEJIANG) Co., LTD
		адрес	Wanchang Road, Wenling City, Zhejiang
		телефон	+86 13566667995
		дата	2025/03/04
название проекта		имя клиента	
		адрес	
номер		контакты	
		телефон	

water, температура°C, плотность1000 кг/м3, вязкость среды1мм²/с, IS09906：2012 Grade 3B

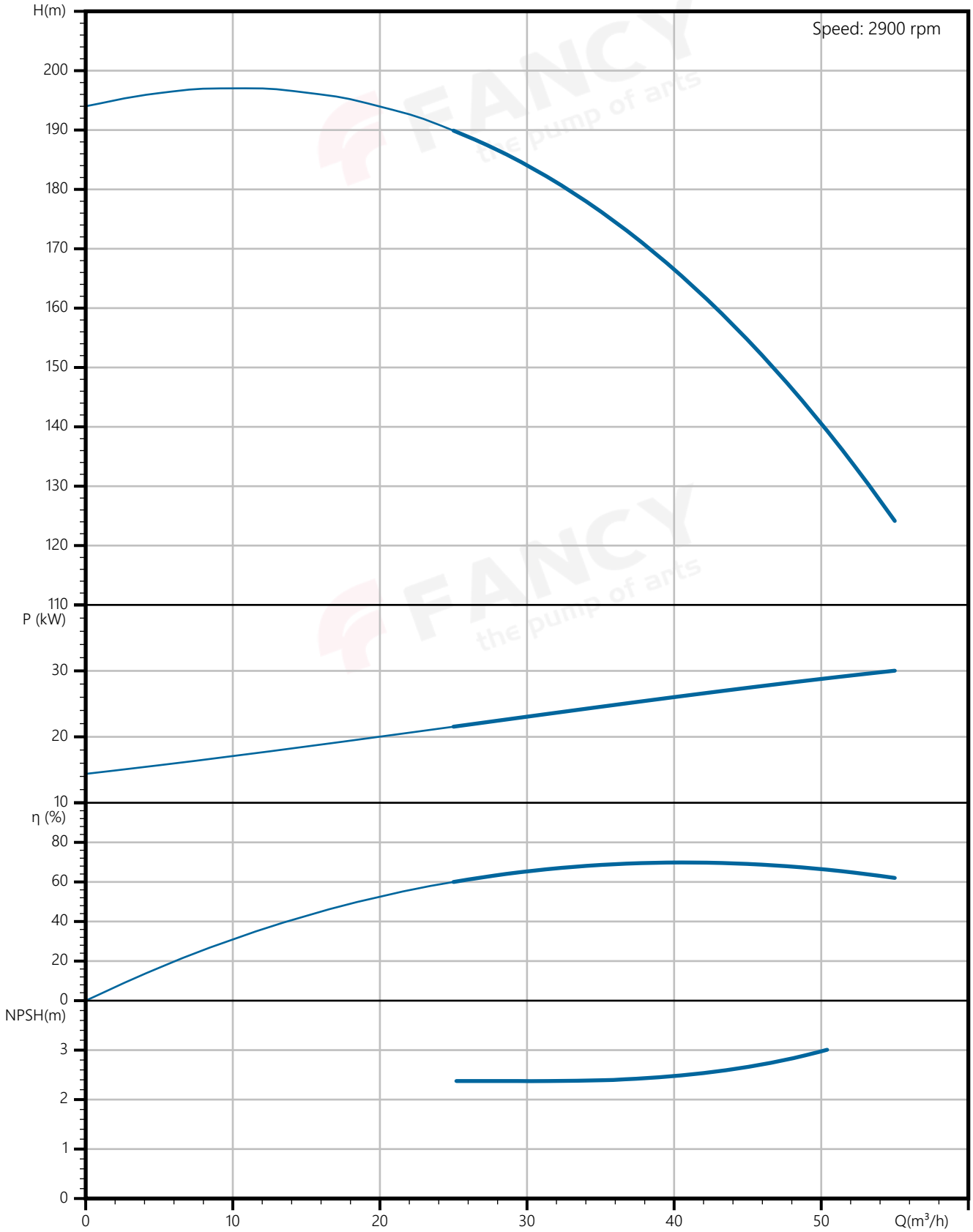

FANCY the pump of arts	Тех параметры CDM42-8	завод - изготовитель	FANCY PUMP(ZHEJIANG) Co., LTD
		адрес	Wanchang Road, Wenling City, Zhejiang
		телефон	+86 13566667995
		дата	2025/03/04
название проекта		имя клиента	
		адрес	
номер		контакты	
		телефон	

Номинальные параметры	
Модель	CDM42-8
Номер	CDM42-8
Расход	42 м³/ч
Напор	162 M
Эффективность (%)	69.8
власть (кВт)	26.6
NPSHr (M)	2.5
Скорость (об/мин)	2900
Наружный диаметр рабочего колеса (MM)	136

Среда	
Наименование среды	water
Температура (°C)	
Плотность (кг/м³)	1000
Вязкость среды (мм²/с)	1

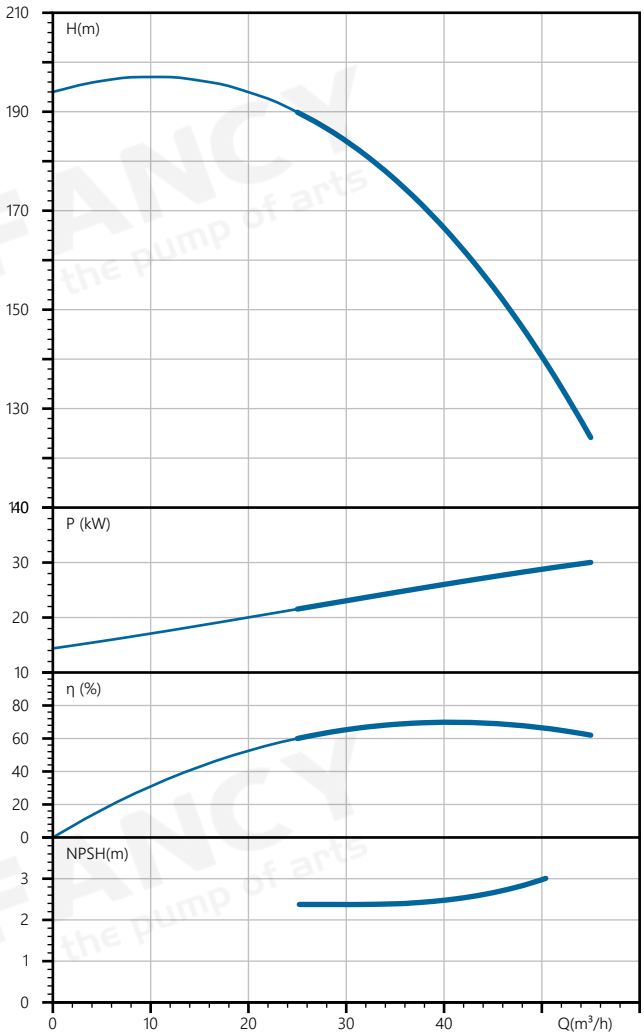

FANCY the pump of arts	Сборочный чертеж CDM42-8	завод - изготовитель	FANCY PUMP(ZHEJIANG) Co., LTD
		адрес	Wanchang Road, Wenling City, Zhejiang
		телефон	+86 13566667995
		дата	2025/03/04
название проекта		имя клиента	
		адрес	
номер		контакты	
		телефон	

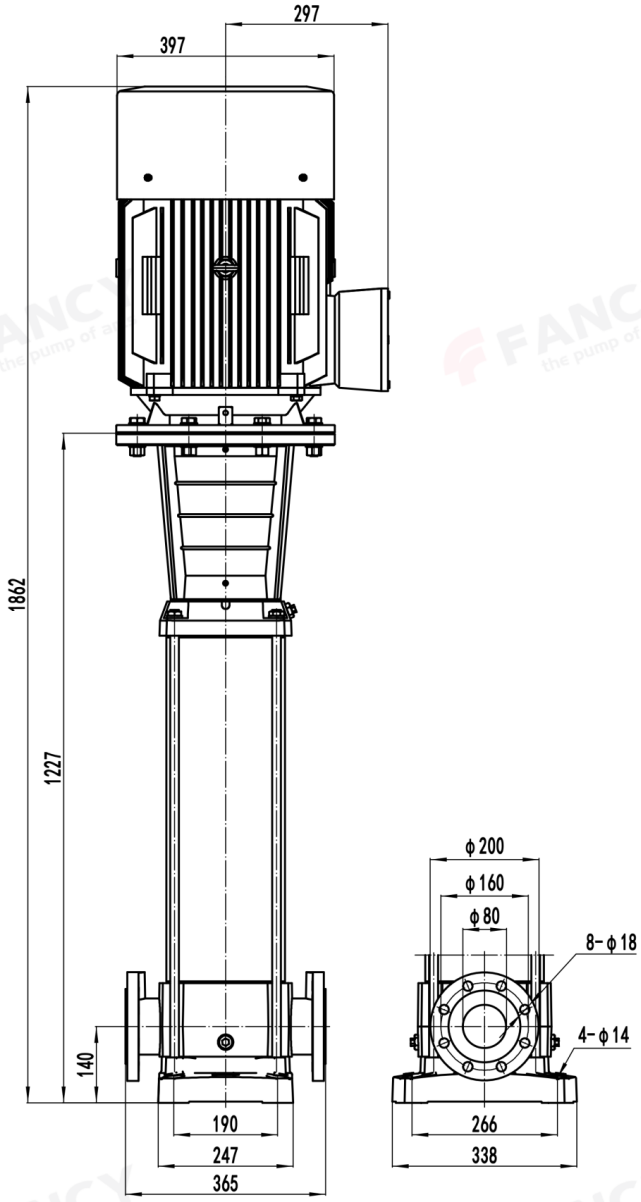

								飞向泵业（浙江）有限公司
标记	处数	分区	更改文件号	签名	年、月、日			安装尺寸图
设计			标准化			阶段标记	重量	比例
								CDM42-8
审核								
工艺			批准			共 1 张	第 1 张	

FANCY the pump of arts	Чертеж структуры CDM42-8	завод - изготовитель	FANCY PUMP(ZHEJIANG) Co., LTD
		адрес	Wanchang Road, Wenling City, Zhejiang
		телефон	+86 13566667995
		дата	2025/03/04
название проекта		имя клиента	
		адрес	
номер		контакты	
		телефон	

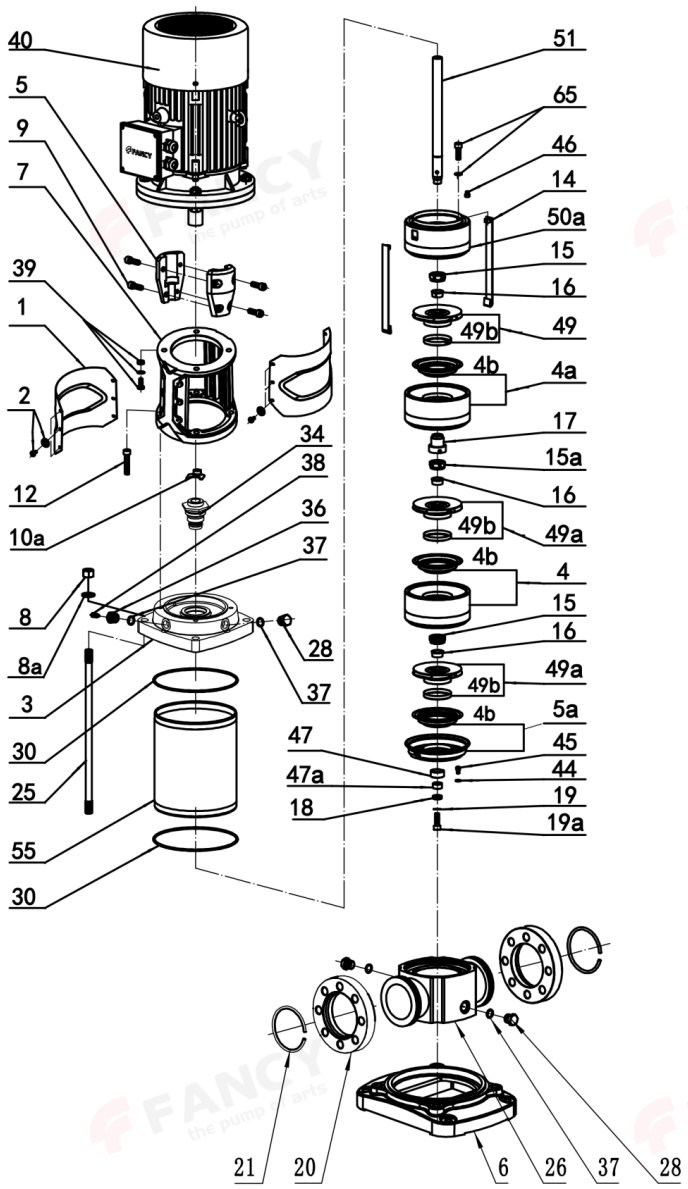

1. Protect plate
2. Screws, plastic washers
3. Pump case
4. Guide vanes
(1 stage pump not exists)
4a. Support guide vanes
(1&2 stage pumps not exist)
4b. Oral ring seat assembly
5. Coupling
5a. Guide vane
6. Base
7. Bracket
8. Nut M16
8a. Washer 16
9. Screw
10a. Adjustment sheet
12. Screw
14. Pull belt
15. Impeller nut
15a. Support nut
(1&2 stage pumps not exist)
16. Cone sleeve
17. Intermediate sleeve
(1&2 stage pumps not exist)
18. Pressure cover
19. Washer 8
19a. Screw M8 ×15-LH
20. Flange
21. Snap ring
25. Pull rod
26. Water inlet&outlet section
28. Screw plug
30. O-ring
34. Mechanical seal
36. Vent screw plug
37. O-ring 16×2.8
38. Vent bolt
39. Bolt, nut, washer
40. Motor
44. Washer 6
45. Screw M6×10
46. Adjustment pile
47. Lower sliding bearing
47a. Lower shaft sleeve
49. Small impeller
49a. Large impeller
49b. Oral ring sleeve
50a. Water outlet guide vane
51. Pump shaft
55. Pressure-resistant cylinder
65. Screw M8×30, washer 8

CDM32, 42, 65

FANCY the pump of arts	Рисунок модели CDM42-8	завод - изготовитель	FANCY PUMP(ZHEJIANG) Co., LTD
		адрес	Wanchang Road, Wenling City, Zhejiang
		телефон	+86 13566667995
		дата	2025/03/04
название проекта		имя клиента	
		адрес	
номер		контакты	
		телефон	

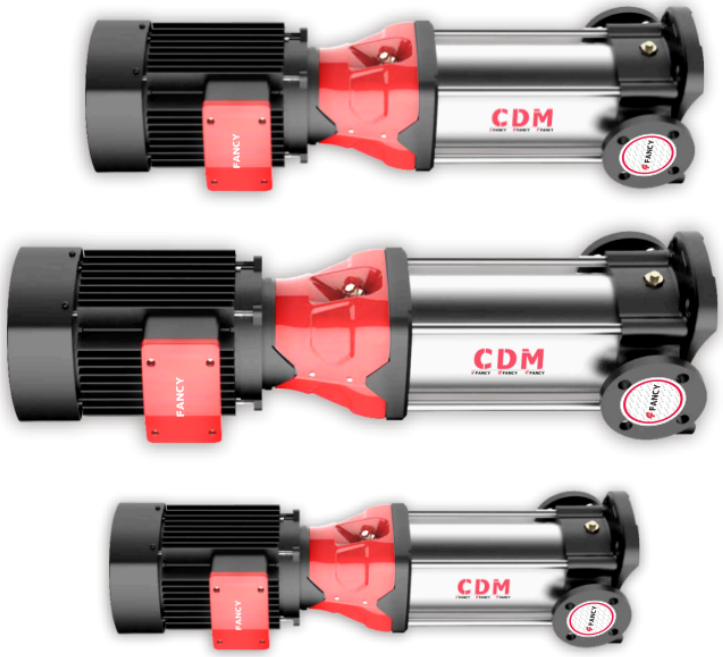

FANCY the pump of arts	Заказ CDM42-8	завод - изготовитель	FANCY PUMP(ZHEJIANG) Co., LTD
		адрес	Wanchang Road, Wenling City, Zhejiang
		телефон	+86 13566667995
		дата	2025/03/04
название проекта		имя клиента	
		адрес	
номер		контакты	
		телефон	

Модель： CDM42-8

Номер： CDM42-8

Цена：

Количество： 1

Общая цена：