FANCY the pump of arts	Информация о продукте WQV100/11	завод - изготовитель	FANCY PUMP(ZHEJIANG) Co., LTD
		адрес	Wanchang Road, Wenling City, Zhejiang
		телефон	+86 13566667995
		дата	2025/07/25
название проекта		имя клиента	
		адрес	
номер		контакты	Elena K
		телефон	+79175754457

Номер：	WQV100/11
Рисунок модели: (Примечание:: фото только дляознакомления)	Описание серии：

Погружной насос для резки сточных вод WQV, оптимизированные гидравлические характеристики и внешний вид. Он имеет значительные преимущества, такие как компактная конструкция, отсутствие перегрузки, высокая эффективность и энергосбережение, высокая надежность, высокая стабильность и защита от намотки. Он имеет уникальную функцию резки при транспортировке различных типов сточных вод или нерастворимых твердофазных смешанных жидкостей, содержащих волокна, волосы, листья и т. д.

Параметры паспортной таблички

Номинальный расход ($м^3$/ч)	100
Номинальная высота (м)	27
Номинальная мощность (кВт)	11
Эффективность(%)	59.7
Скорость (об/мин)	2900

Материал

Корпус насоса	HT200
Крыльчатка	3Cr13
Режущий диск	2Cr13
Вал насоса	S304
База	HT200

Мотор

Количество фаз двигателя	3～ph
Класс защиты	IP68
Класс изоляции	F
Мощность двигателя (кВт)	11KW
Частота питания(Гц)	50
Номинальное напряжение(В)	380
Номинальный ток(А)	20.6
Скорость двигателя (об/мин)	2900

Жидкость

Температура жидкости	≤40°C
Через частицы(мм)	Ø10
Значение pH жидкости	4~10
Плотность среды	$\leq 1.1\times10^3$кг/$м^3$

Монтаж

Тип установки	法
Максимальная глубина погружения (м)	По центру крыльчатки, максимум не более 5 м
Класс фланцев	0.6 Mpa

Размер конструкции

Тип крыльчатки	полуоткрытое вращающееся режущее колесо
Спецификация кабеля	HO7RN-F4G*4mm^2*7

Уплотнение

Спецификация механического уплотнения	208#-40（石墨陶瓷，碳化硅合金）

Уплотнение

Модель подшипника	6307

Технология

Версия насоса	Второе издание

FANCY the pump of arts	Кривая производительности WQV100/11	завод - изготовитель	FANCY PUMP(ZHEJIANG) Co., LTD
		адрес	Wanchang Road, Wenling City, Zhejiang
		телефон	+86 13566667995
		дата	2025/07/25
название проекта		имя клиента	
		адрес	
номер		контакты	Elena K
		телефон	+79175754457

water, температура20°C, плотность1000 кг/м3, вязкость среды1мм²/с, IS09906：2012 Grade 3B

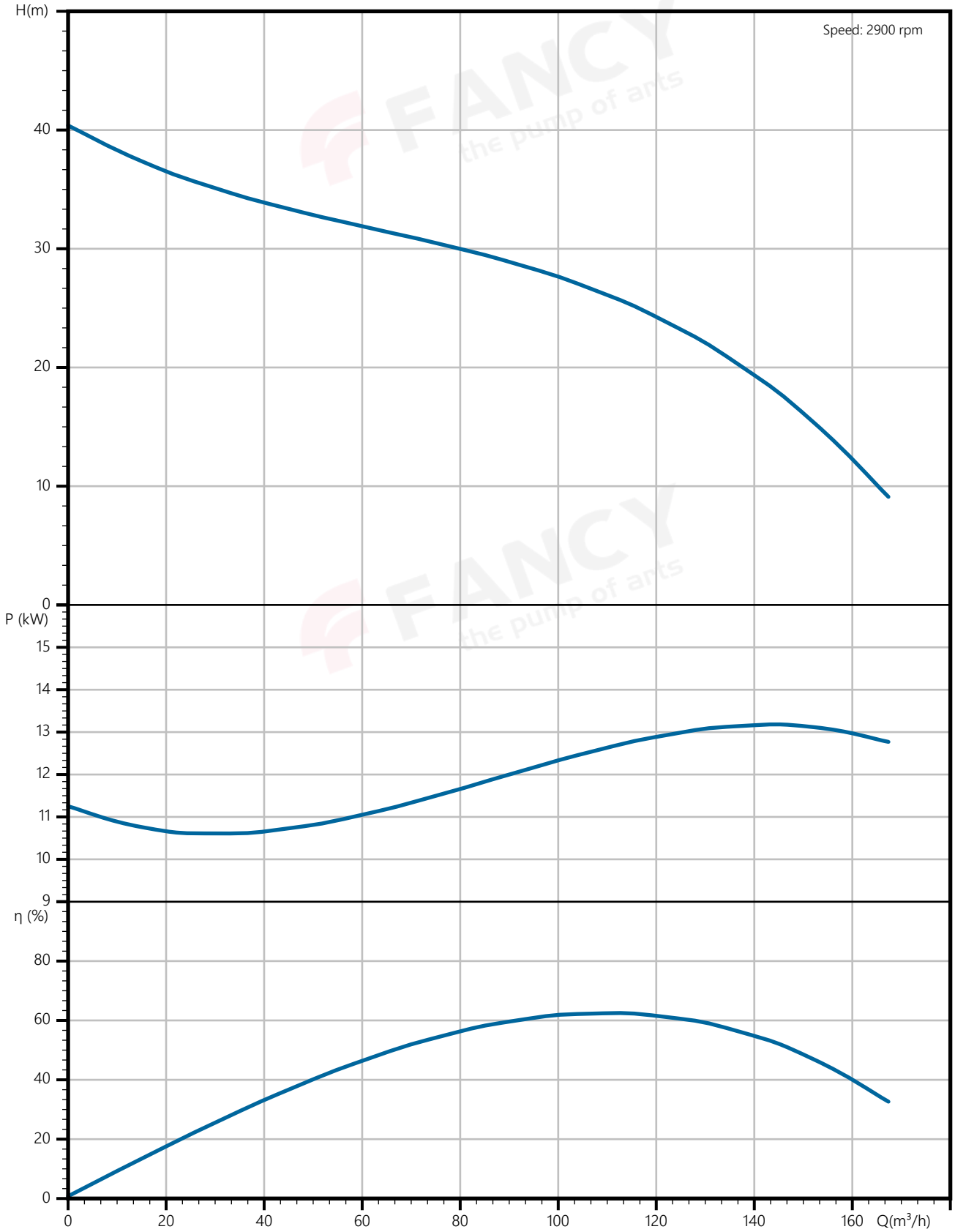

FANCY the pump of arts	Тех параметры WQV100/11	завод - изготовитель	FANCY PUMP(ZHEJIANG) Co., LTD
		адрес	Wanchang Road, Wenling City, Zhejiang
		телефон	+86 13566667995
		дата	2025/07/25
название проекта		имя клиента	
		адрес	
номер		контакты	Elena K
		телефон	+79175754457

Номинальные параметры

Модель	WQV100/11
Номер	WQV100/11
Расход	100 м³/ч
Напор	27 M
Эффективность (%)	59.7
Скорость (об/мин)	2900

Среда

Наименование среды	water
Температура (°C)	20
Плотность (кг/м³)	1000
Вязкость среды (мм²/с)	1

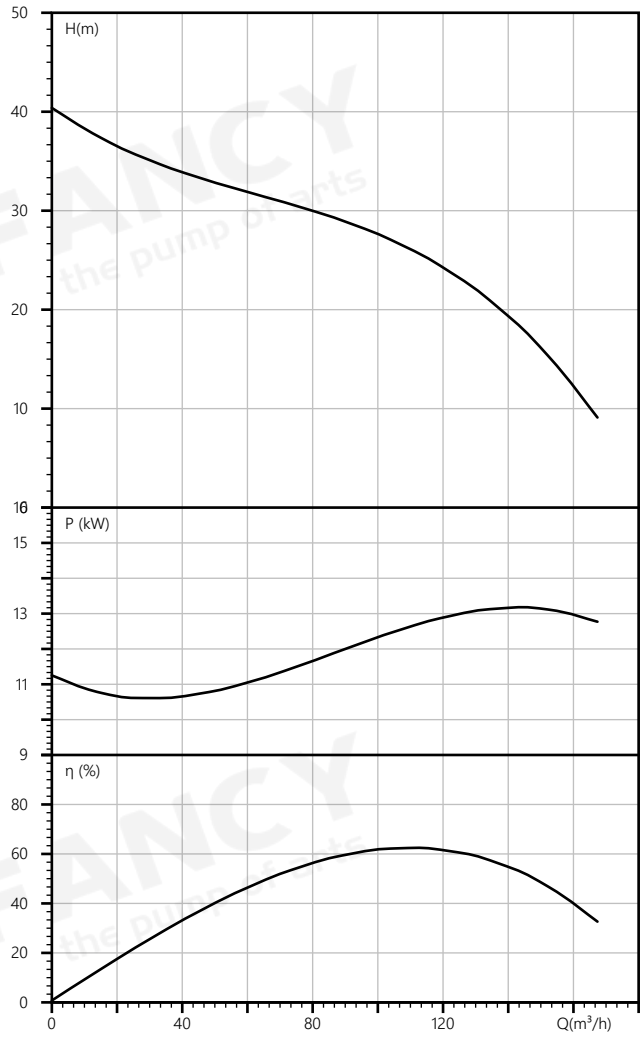

FANCY the pump of arts	Сборочный чертеж WQV100/11	завод - изготовитель	FANCY PUMP(ZHEJIANG) Co., LTD
		адрес	Wanchang Road, Wenling City, Zhejiang
		телефон	+86 13566667995
		дата	2025/07/25
название проекта		имя клиента	
		адрес	
номер		контакты	Elena K
		телефон	+79175754457

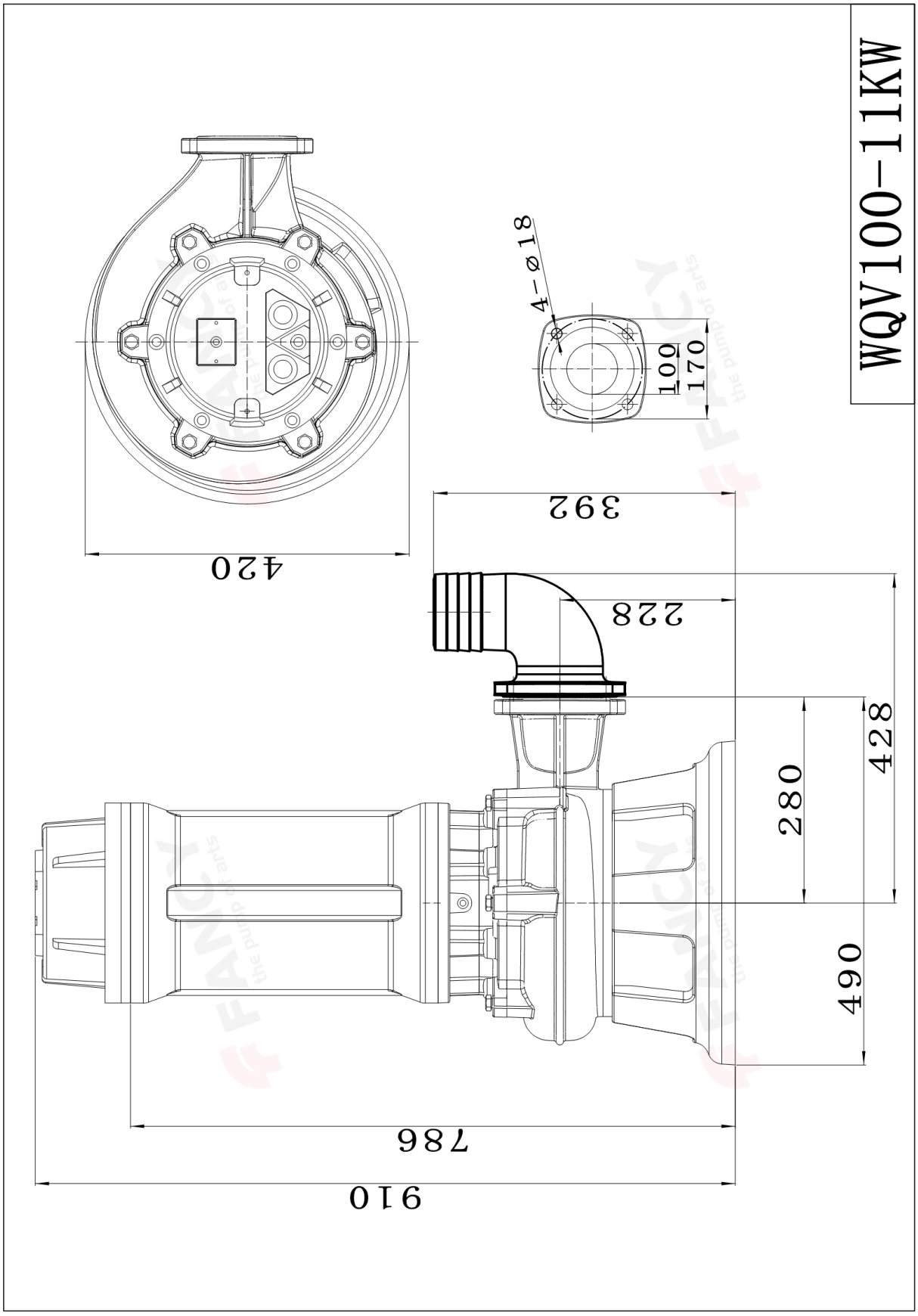

FANCY the pump of arts	Сборочный чертеж WQV100/11	завод - изготовитель	FANCY PUMP(ZHEJIANG) Co., LTD
		адрес	Wanchang Road, Wenling City, Zhejiang
		телефон	+86 13566667995
		дата	2025/07/25
название проекта		имя клиента	
		адрес	
номер		контакты	Elena K
		телефон	+79175754457

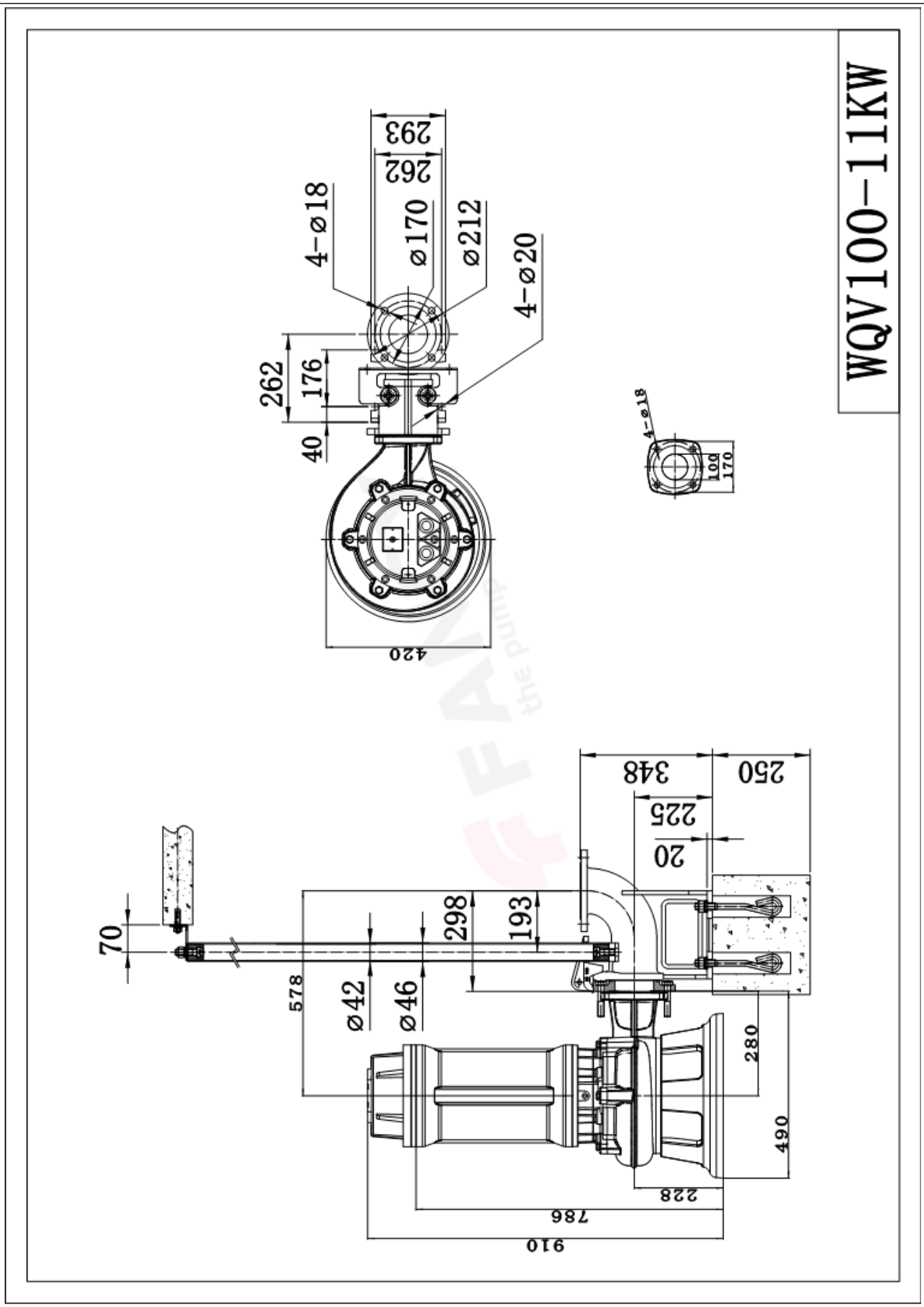

FANCY the pump of arts	Чертеж структуры WQV100/11	завод - изготовитель	FANCY PUMP(ZHEJIANG) Co., LTD
		адрес	Wanchang Road, Wenling City, Zhejiang
		телефон	+86 13566667995
		дата	2025/07/25
название проекта		имя клиента	
		адрес	
номер		контакты	Elena K
		телефон	+79175754457

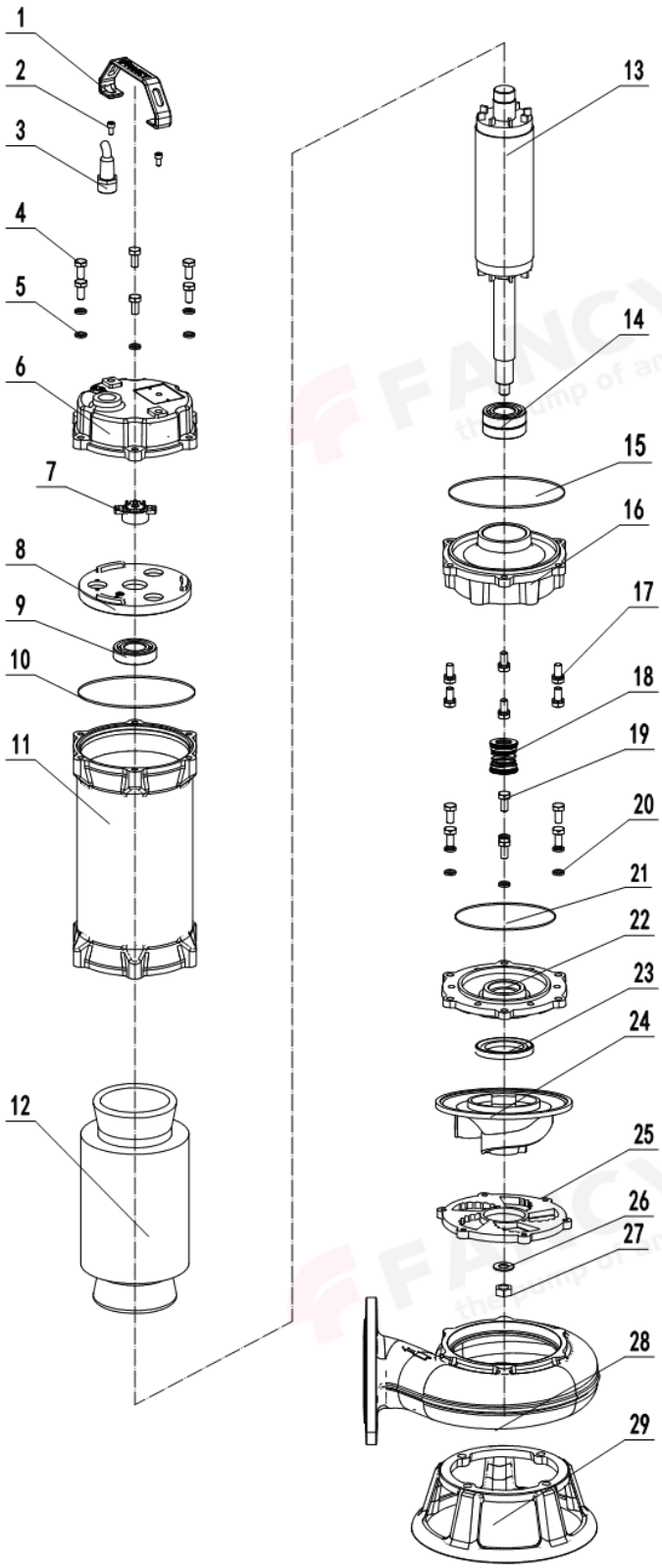

No.	Name
29	Base
28	Pump body
27	Nut
26	Flat cushion
25	cutting plate
24	Impeller
23	Skeleton oil seal
22	Oil chamber cover
21	O-ring
20	Spring washer
19	External hexagonal screw
18	Mechanical seal
17	External hexagonal screw
16	Oil chamber
15	O-ring
14	Bearing
13	Rotor
12	Wiring
11	Motor barrel
10	O-ring
9	Bearing
8	Rear bearing cover
7	Thermal protector
6	Upper cover
5	Spring washer
4	External hexagonal screw
3	Cable
2	Hexagon screw
1	Handle

FANCY the pump of arts	Рисунок модели WQV100/11	завод - изготовитель	FANCY PUMP(ZHEJIANG) Co., LTD
		адрес	Wanchang Road, Wenling City, Zhejiang
		телефон	+86 13566667995
		дата	2025/07/25
название проекта		имя клиента	
		адрес	
номер		контакты	Elena K
		телефон	+79175754457

FANCY the pump of arts	Заказ WQV100/11	завод - изготовитель	FANCY PUMP(ZHEJIANG) Co., LTD
		адрес	Wanchang Road, Wenling City, Zhejiang
		телефон	+86 13566667995
		дата	2025/07/25
название проекта		имя клиента	
		адрес	
номер		контакты	Elena K
		телефон	+79175754457

Модель： WQV100/11

Номер： WQV100/11

Цена：

Количество： 1

Общая цена：