F 50/160A

Дата: 05.11.2025

Артикул	4FN50163AE
Линейка	F2 Small
Модель	Моноблочные стандартизированные центробежные
Вид	Поверхностные
Extra UE Only	Нет
Применения	В промышленности

Ограничения по эксплуатации

Тип жидкости	Чистая вода
Минимальная температура жидкости	-10 °C
Максимальная температура жидкости	90 °C
Максимальное содержание хлора	- ppm
Максимальное содержание твердых частиц	- ppm
Максимальная высота всасывания	7 m
Максимальное погружение для эксплуатации	- m
Максимальная температура окружающей среды	40,0 °C
Минимальная температура окружающей среды	- °C
Максимальное рабочее давление	10 bar

Стандарты производства и тех. безопасности

- EN 60335-1, IEC 60335-1, CEI 61-150
- EN 60034-1, IEC 60034-1, CEI 2-3
- Размер корпуса насоса согласно нормативам EN 733
- Регламент ЕС N°547/2012

Соединения

Тип патрубков	F PN 10 EN 1092-2
Всасывающий патрубок	65
Напорный патрубок	50

Рабочая точка

Рабочий диапазон	66 m^3/h
Рабочий напор	27,9 m
КПД насоса	70,29 %
КПД электронасоса	62,33 %
Потребляемая мощность насоса P2	7,12 kW
Потребляемая мощность двигателя P1	8,03 kW
Кавитационный запас	3,76 m

Исходные данные

Требуемая производительность	66 m^3/h
Требуемый напор	28,0 m
Геодезическая высота установки	0,000 m
Потери напора в системе	28,0 m
Доступный кавитационный запас	0,000 m
Жидкость	Water
Температура	20 °C
Плотность	998,1 kg/m^3
Кинематическая вязкость	1,00 mm^2/s
Давление пара	2 318 Pa

Данные таблички насоса

Производительность	300 - 1350 l/min
Напор	37.5 - 20 m
Максимальный напор	38 m
Минимальный напор	20 m
Минимальный КПД	MEI≥0.40

Данные таблички двигателя

Напряжение	380-400/660-690 V
Фазы	3
Частота	50 Гц
Скорость вращения	2900 rpm
Номинальная мощность	7,50 kW
Номинальный ток	15,5/8,9 A
Потребляемая мощность P1	8,60 kW
Класс энергоэффективности	Undefined
Емкость конденсатора	- µF
Напряжение конденсатора	- V
Класс изоляции	F
Степень защиты IP	55

Другие данные двигателя

Пусковой/номинальный ток	7,917
Максимальное количество запусков/час	20
Коэффициент обслуживания	-
Cos Φ (4/4)	-
КПД (4/4)	-
Термозащита	-
Тип штепсельной вилки	-

Copyright © Pedrollo 2025. All rights reserved. - Prepared by Елена Кожина | Version 2/23/1 Rev.1001 (123)

Рабочие характеристики

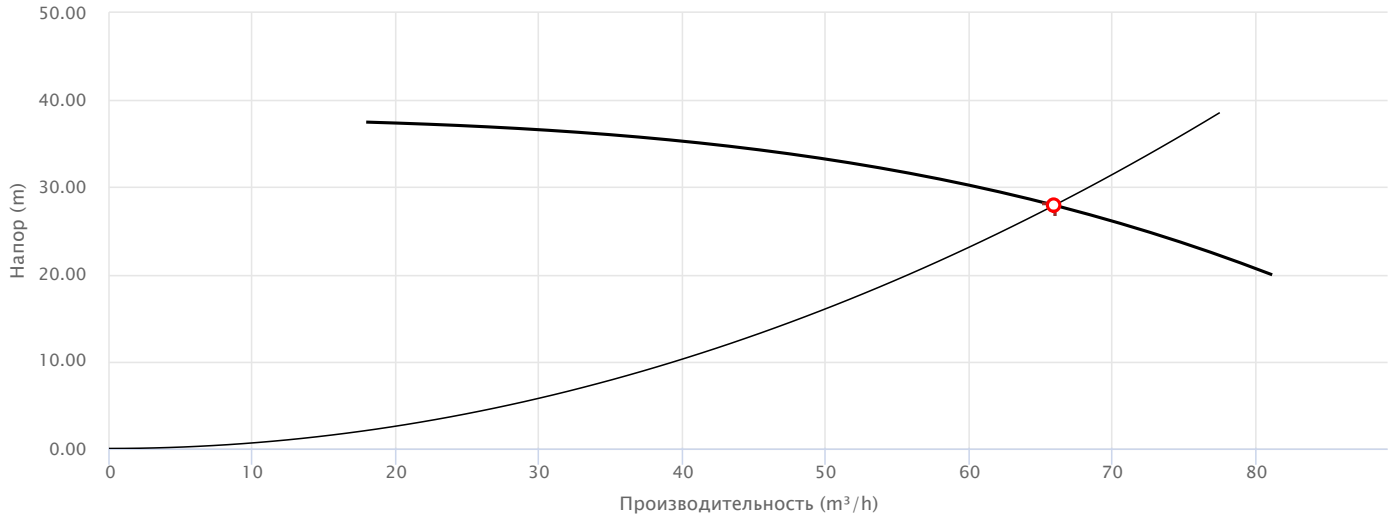

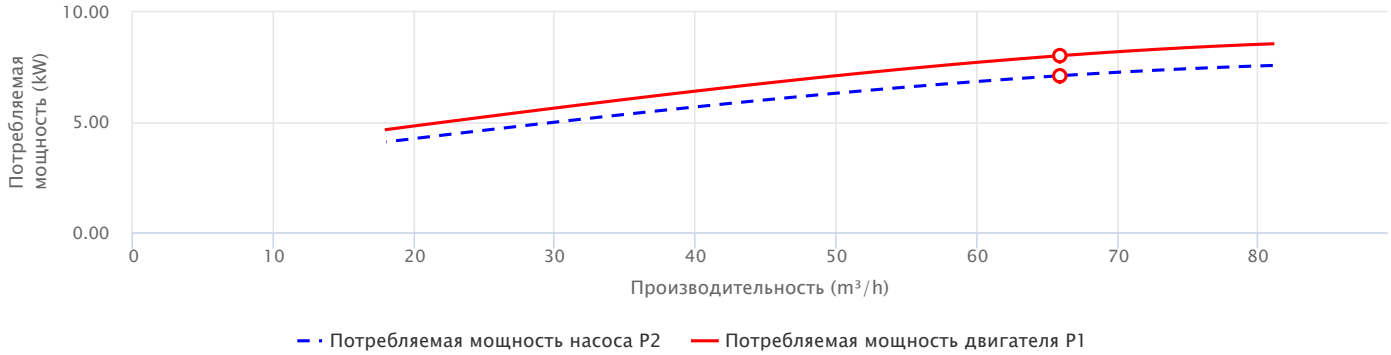

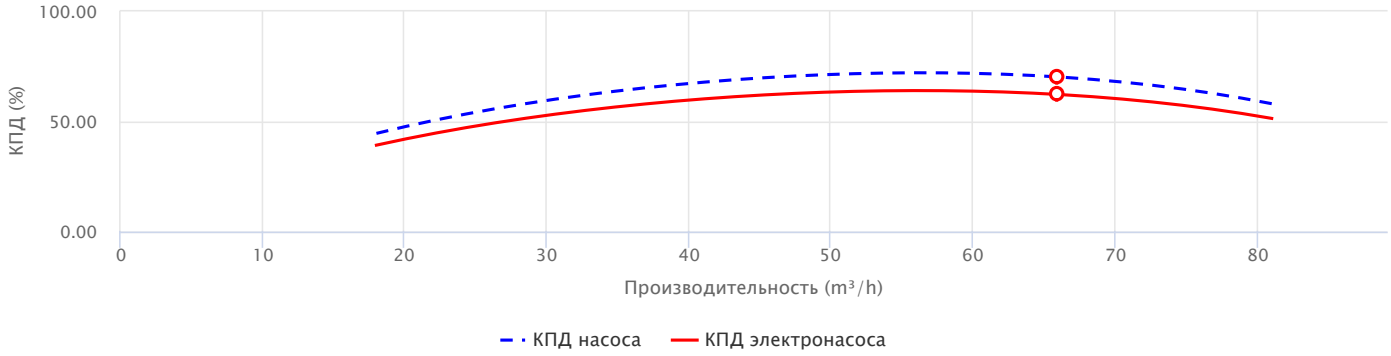

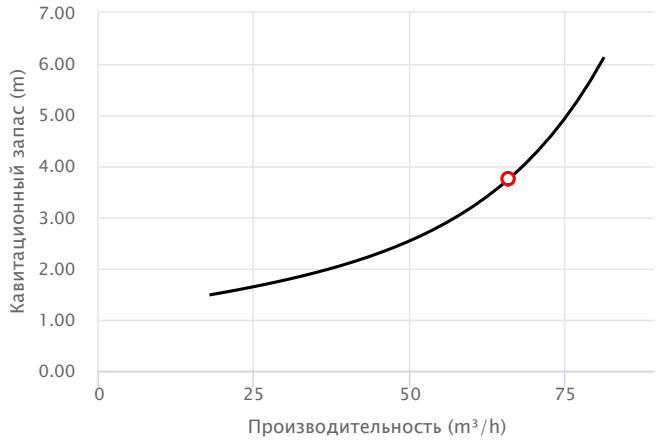

Copyright © Pedrollo 2025. All rights reserved. - Prepared by Елена Кожина | Version 2/23/1 Rev.1001 (123)

Исполнение

Подшипники

Подшипник двигателя со стороны насоса	6307 ZZ-C3
Подшипник двигателя с противоположной стороны	6206 ZZ-C3

Уплотнение вала

Тип уплотнения	Одинарное торцевое уплотнение
Модель со стороны насоса	FN-24
Диаметр со стороны насоса	24
Неподвижное кольцо со стороны насоса	Графит
Подвижное кольцо со стороны насоса	Керамика
Эластомерное уплотнение со стороны насоса	NBR

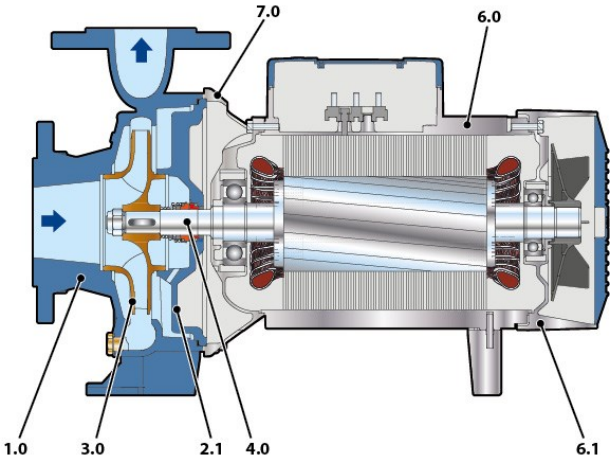

Материалы

1.0 - Корпус насоса	Чугун GJL 200 EN 1561
2.1 - Крышка уплотнения	Чугун GJL 200 EN 1561
3.0 - Рабочее колесо	Латунь CW617N EN 12165
4.0 - Вал насоса	Нержавеющая сталь EN 1.4057 (AISI 431)
6.0 - Крышка двигателя	Алюминий EN-AB 46100
6.1 - Крышка двигателя	Алюминий EN-AB 46100
7.0 - Опора	Алюминий EN-AB 46100

Размеры

DN1	DN2	a	f	h1	h2	h3	n1	n2	s	t	Kg
		[mm]									
65	50	100	548	160	180	340	265	212	14	273	56,9

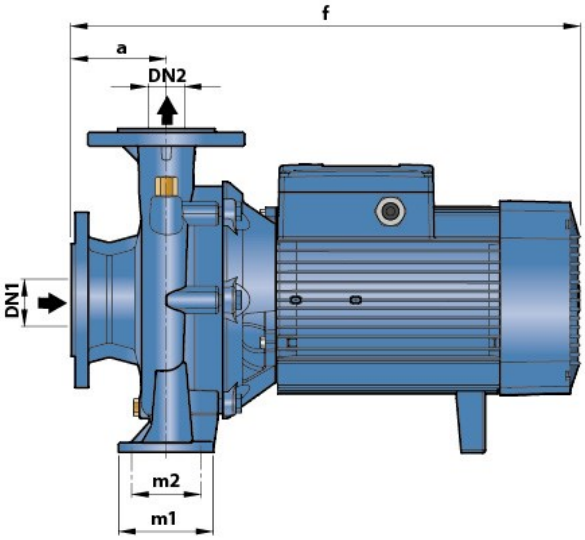

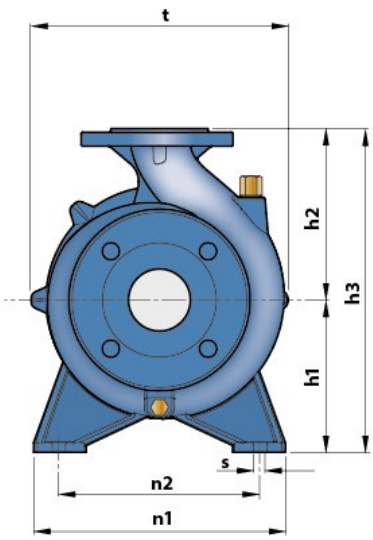

Copyright © Pedrollo 2025. All rights reserved. - Prepared by Елена Кожина | Version 2/23/1 Rev.1001 (123)