Wellmix NBW 100-80-400-18,5/4-380-G-BQQE

Горизонтальный одноступенчатый моноблочный насос

12.09.2025

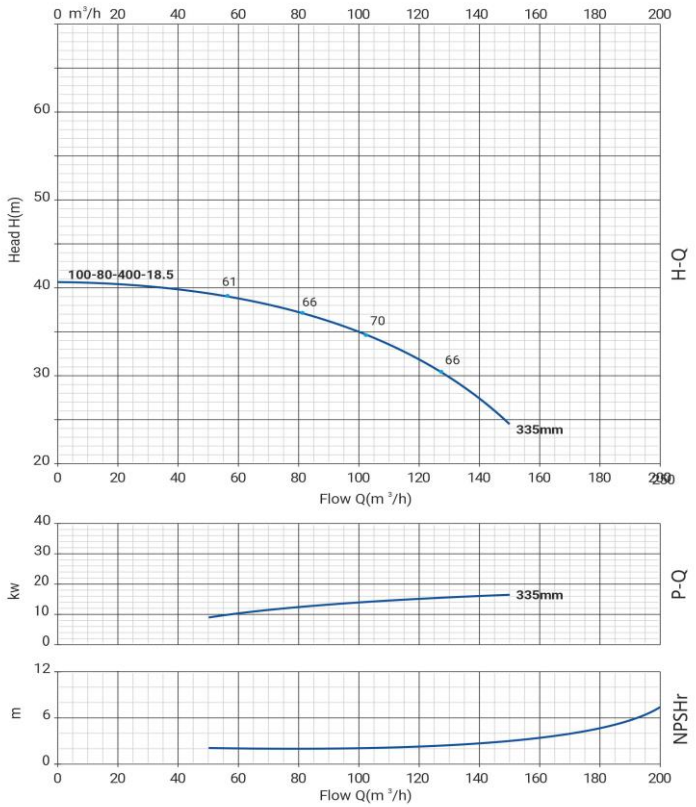

Общие сведения:	
Наименование	NBW 100-80-400-18,5/4-G
Артикул	21069892
Типа насоса	моноблочный
Код торцевого уплотнения	BQQE
Номинальный расход, м³/ч	102
Номинальный напор, м	34,5
Максимальный напор, м	40,3
Масса насоса, кг	251
Перекачиваемая среда:	
Рабочая жидкость	вода
Диапазон температур, °C	-20… +120 C
Плотность, кг/м³	998,2
Материалы:	
Рабочее колесо	чугун HT200
Корпус насоса	чугун HT200
Фонарь	чугун HT200
Монтаж:	
Тип соединения	фланцевое DIN
Диаметр всасывающего патрубка	100
Диаметр напорного патрубка	80
Максимальное давление	PN 16
Температура окружающей среды, °C	-10…+50
Электродвигатель:	
Номинальная мощность P2, кВт	18,5
Частота вращения вала, об/мин	1450
Количество полюсов	4
Частота питающей сети, Гц	50
Напряжение питания, В	380/660 Δ/Y
Номинальный ток, А	35,5/20,5 Δ/Y
Пусковой ток, А (380В)	276,9
Класс энергоэффективности	IE2
Степень пылевлагозащиты	IP55
Класс изоляции	F
Встроенная защита двигателя	нет

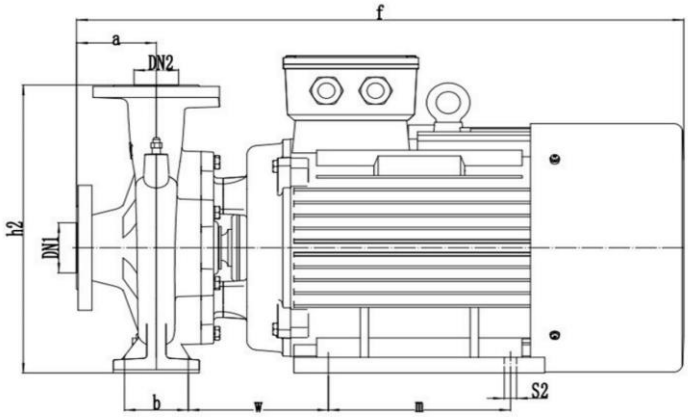

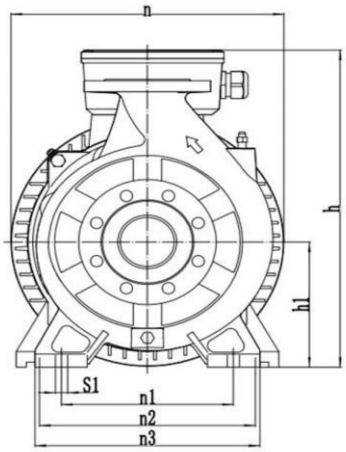

a	f	h	h1	h2	n	n1	n2	n3	b	w	m	s1'	s2'
149	902	640	280	640	500	354	279	465	140	216	241	18	15