FANCY the pump of arts	Информация о продукте FTD100-9/2	завод - изготовитель	FANCY PUMP(ZHEJIANG) Co., LTD
		адрес	Wanchang Road, Wenling City, Zhejiang
		телефон	+86 13566667995
		дата	2025/07/16
название проекта		имя клиента	
		адрес	
номер		контакты	
		телефон	

Номер：	FTD100-9/2
Рисунок модели: (Примечание:: фото только дляознакомления)	Описание серии：

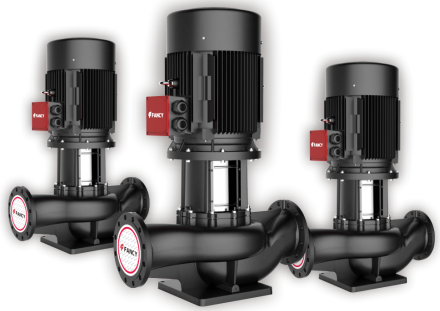

FTD Одноступенчатый вертикальный линейный циркуляционный насос, впускное и выпускное отверстия насоса находятся на одной линии в нижней части насоса, а изделие предназначено для извлечения сверху в виде разборки, что можно использовать для ремонта насос, не влияя на систему трубопроводов. Компактный, простой в обслуживании, низкий уровень шума.

Параметры паспортной таблички

Номинальный расход (м³/ч)	50
Номинальная высота (м)	9
Номинальная мощность (кВт)	2.2
Эффективность(%)	68
Скорость (об/мин)	2900

Материал

Корпус насоса	HT200
Крыльчатка	HT200
Кронштейн мотора	HT200
Вал насоса	SS304
Механическое уплотнение	GN+SIC+NBR
Корпус мотора	ADC12
Статор и ротор	50W800
Подшипники	Gcr15
Электропроводка	Cu

Мотор

Количество фаз двигателя	1~ph
Класс защиты	IP55
Класс изоляции	F
Мощность двигателя (кВт)	2.2KW
Направление вращения (с конца двигателя)	Вращение по часовой стрелке с конца вентилятора двигателя
Модель двигателя	IE3-90L-2
Частота питания(Гц)	50Hz
Номинальное напряжение(В)	380
Номинальный ток(А)	4.6
Класс энергоэффективности	IE3

Жидкость

Температура жидкости	≤120°C
Значение pH жидкости	5~9
Максима´лен температура окружающей среды	≤50°C

Монтаж

Тип интерфейса	F
Максимальное рабочее давление (МПа)	1.6

Размер конструкции

Импорт и экспорт размера диаметра	DN100

FANCY the pump of arts	Информация о продукте FTD100-9/2	завод - изготовитель	FANCY PUMP(ZHEJIANG) Co., LTD
		адрес	Wanchang Road, Wenling City, Zhejiang
		телефон	+86 13566667995
		дата	2025/07/16
название проекта		имя клиента	
		адрес	
номер		контакты	
		телефон	

Уплотнение

Механическое уплотнение	FTD-28/BIA

Вес

Общий вес (кг)	56

Технология

Скорость вращения насоса(об/мин)	2900
Версия насоса	удлиненный вал

FANCY the pump of arts	Кривая производительности FTD100-9/2	завод - изготовитель	FANCY PUMP(ZHEJIANG) Co., LTD
		адрес	Wanchang Road, Wenling City, Zhejiang
		телефон	+86 13566667995
		дата	2025/07/16
название проекта		имя клиента	
		адрес	
номер		контакты	
		телефон	

water, температура°C, плотность1000 кг/м3, вязкость среды1мм²/с, IS09906：2012 Grade 3B

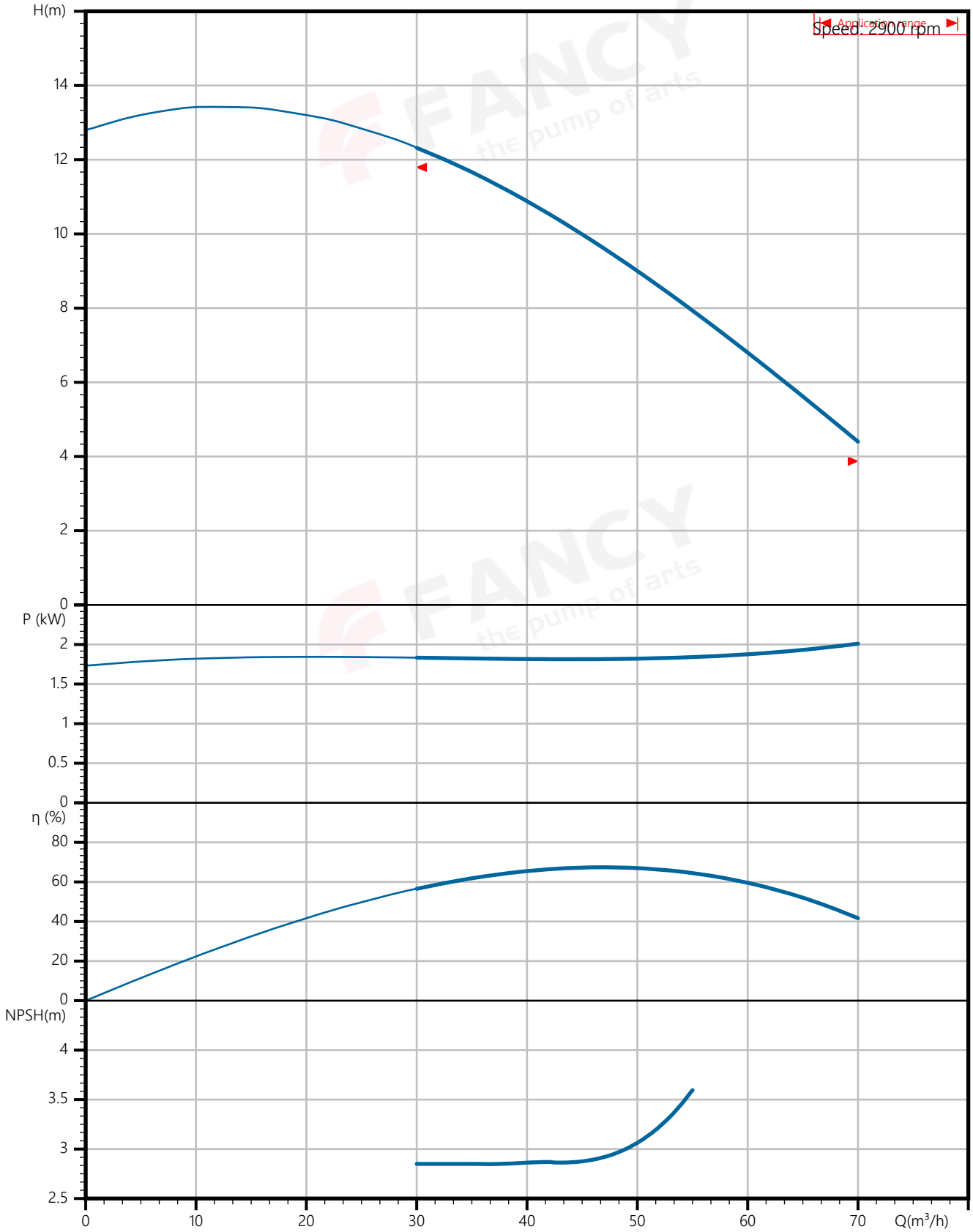

FANCY the pump of arts	Тех параметры FTD100-9/2	завод - изготовитель	FANCY PUMP(ZHEJIANG) Co., LTD
		адрес	Wanchang Road, Wenling City, Zhejiang
		телефон	+86 13566667995
		дата	2025/07/16
название проекта		имя клиента	
		адрес	
номер		контакты	
		телефон	

Номинальные параметры	
Модель	FTD100-9/2
Номер	FTD100-9/2
Расход	50 м³/ч
Напор	9 M
Эффективность (%)	68
власть (кВт)	1.8
NPSHr (M)	3
Скорость (об/мин)	2900
Наружный диаметр рабочего колеса (MM)	110

Среда	
Наименование среды	water
Температура (°C)	
Плотность (кг/м³)	1000
Вязкость среды (мм²/с)	1

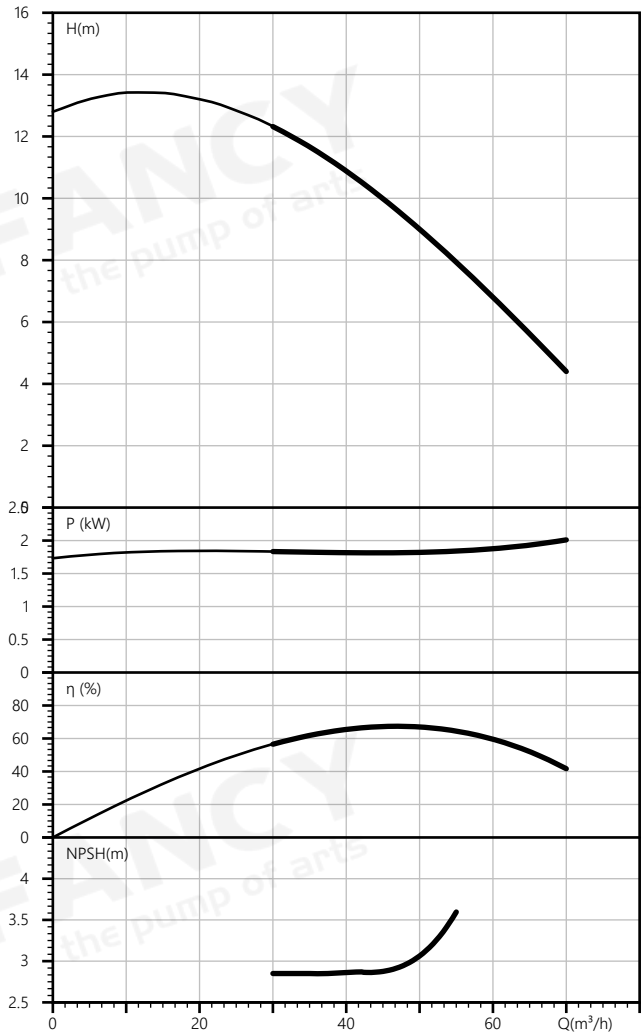

FANCY the pump of arts	Сборочный чертеж FTD100-9/2	завод - изготовитель	FANCY PUMP(ZHEJIANG) Co., LTD
		адрес	Wanchang Road, Wenling City, Zhejiang
		телефон	+86 13566667995
		дата	2025/07/16
название проекта		имя клиента	
		адрес	
номер		контакты	
		телефон	

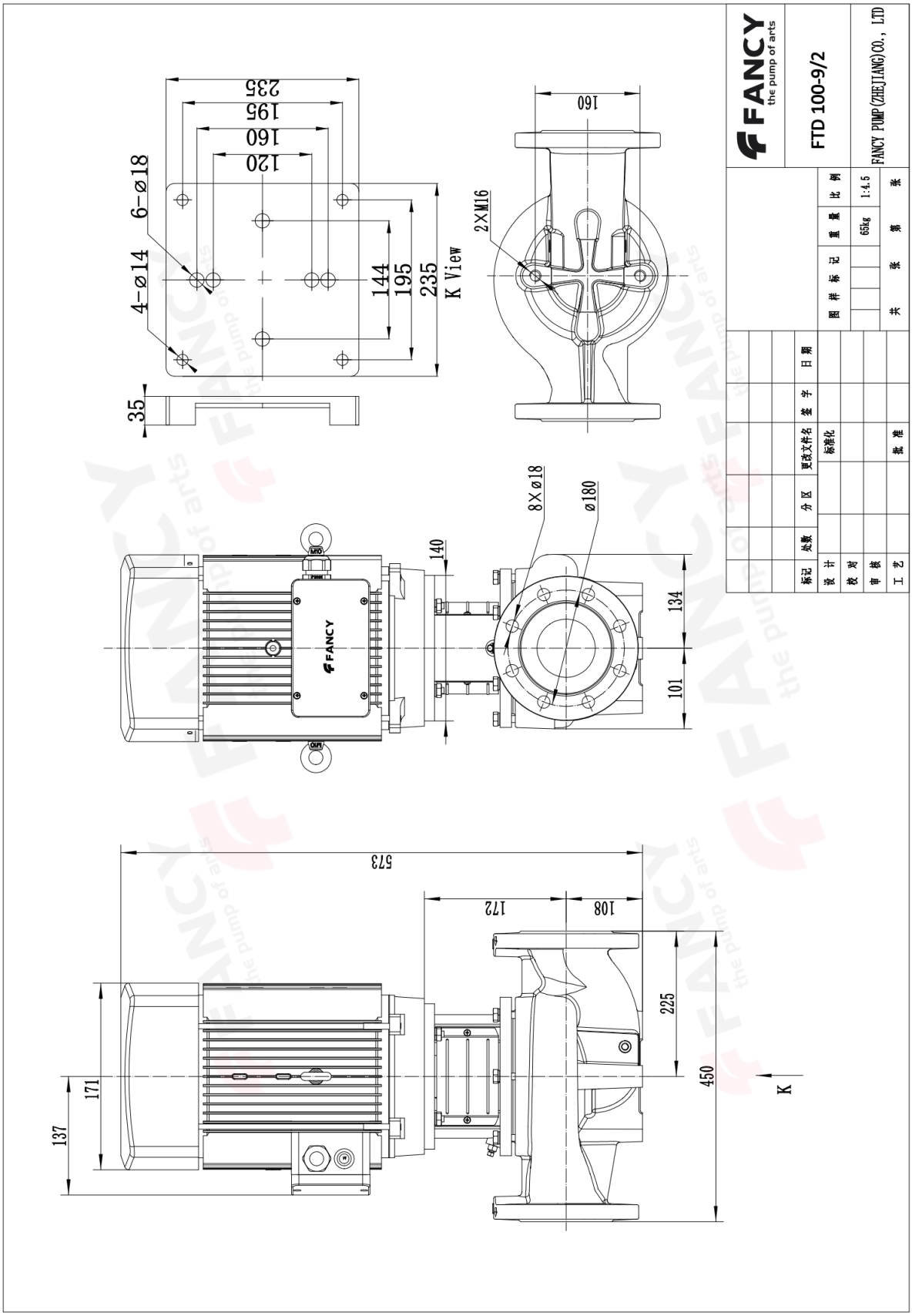

FANCY the pump of arts	Чертеж структуры FTD100-9/2	завод - изготовитель	FANCY PUMP(ZHEJIANG) Co., LTD
		адрес	Wanchang Road, Wenling City, Zhejiang
		телефон	+86 13566667995
		дата	2025/07/16
название проекта		имя клиента	
		адрес	
номер		контакты	
		телефон	

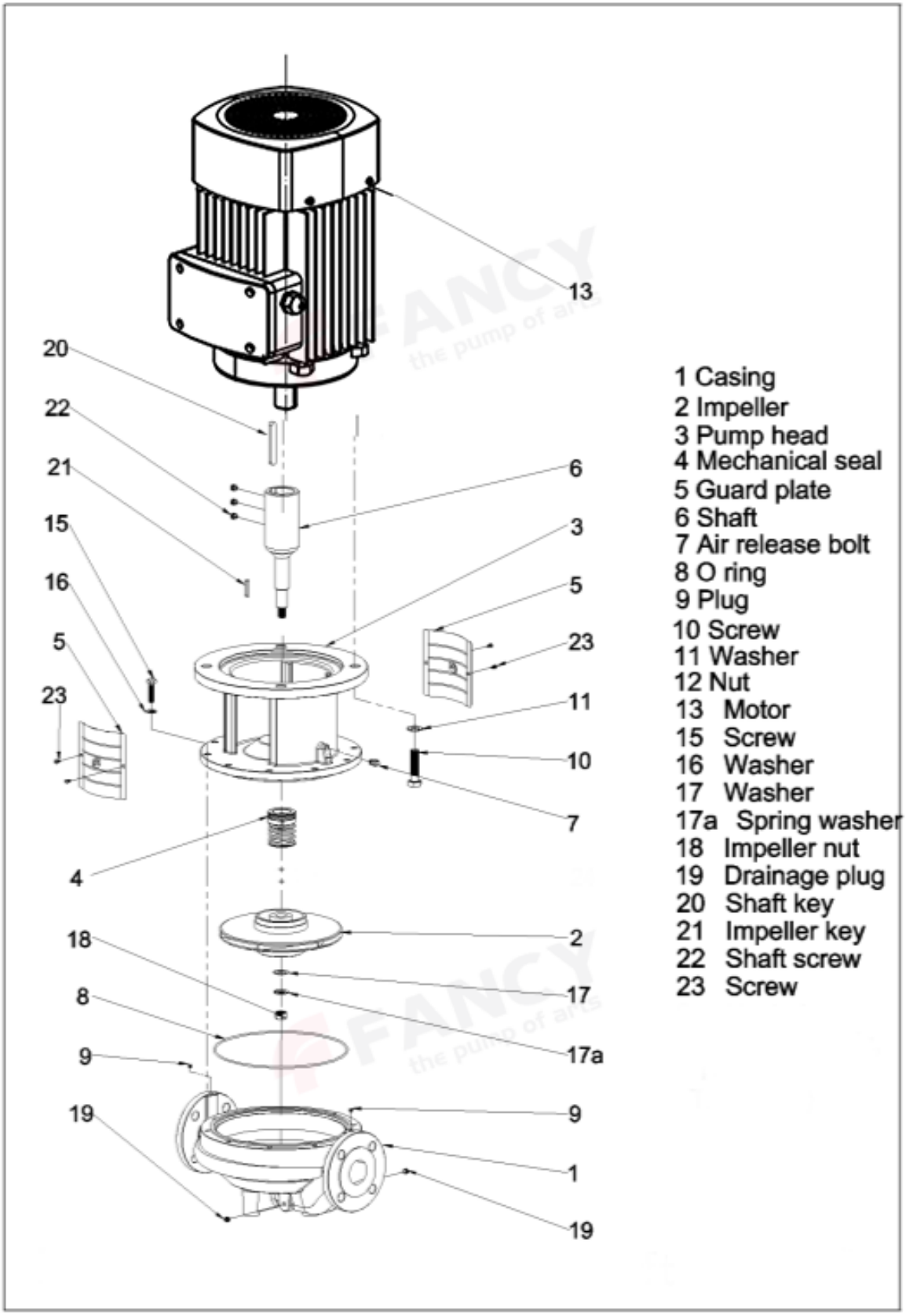

1 Casing
2 Impeller
3 Pump head
4 Mechanical seal
5 Guard plate
6 Shaft
7 Air release bolt
8 O ring
9 Plug
10 Screw
11 Washer
12 Nut
13 Motor
15 Screw
16 Washer
17 Washer
17a Spring washer
18 Impeller nut
19 Drainage plug
20 Shaft key
21 Impeller key
22 Shaft screw
23 Screw

FANCY the pump of arts	Рисунок модели FTD100-9/2	завод - изготовитель	FANCY PUMP(ZHEJIANG) Co., LTD
		адрес	Wanchang Road, Wenling City, Zhejiang
		телефон	+86 13566667995
		дата	2025/07/16
название проекта		имя клиента	
		адрес	
номер		контакты	
		телефон	

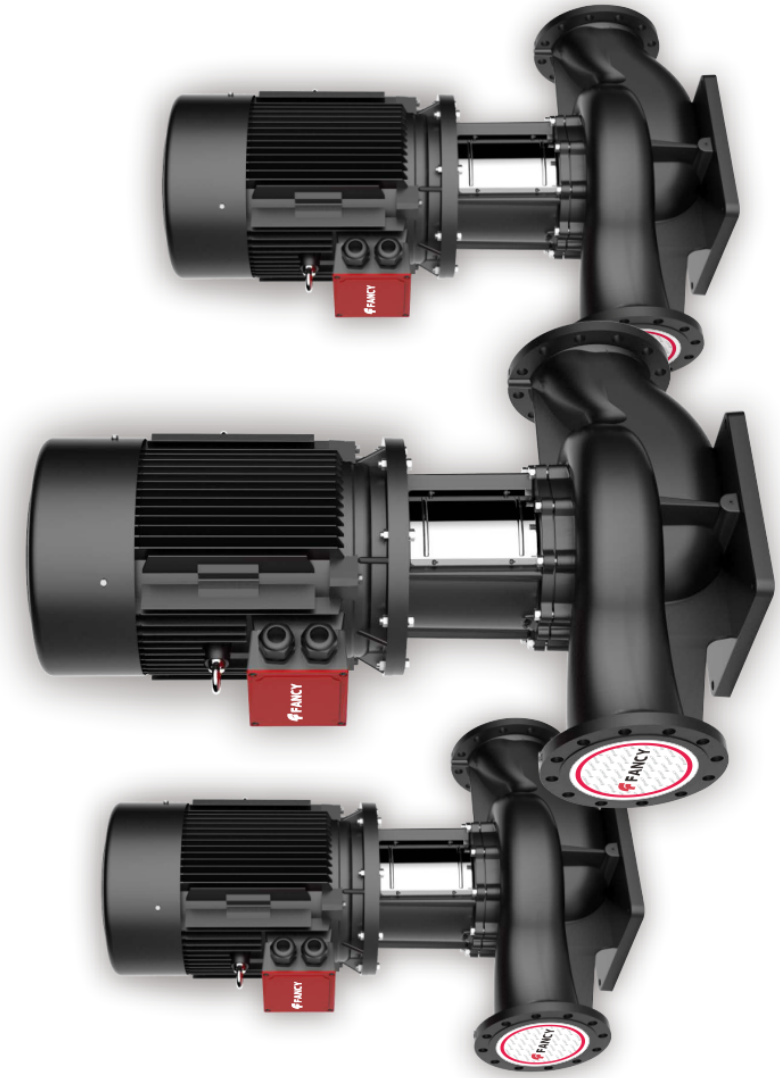

FANCY the pump of arts	Заказ FTD100-9/2	завод - изготовитель	FANCY PUMP(ZHEJIANG) Co., LTD
		адрес	Wanchang Road, Wenling City, Zhejiang
		телефон	+86 13566667995
		дата	2025/07/16
название проекта		имя клиента	
		адрес	
номер		контакты	
		телефон	

Модель： FTD100-9/2

Номер： FTD100-9/2

Цена：

Количество： 1

Общая цена：