Средне- и низконапорные вихревые воздуходувки или низконапорные компрессоры

Модель	Электрические характеристики (номинальные)				Вес, кг	Уровень шума, дБ(А)	Макс. Производи-тельность, $м^3$/ч	Макс. Вакуум (относительно атм.), кПа (мбар)	Макс. Избыточное давление, кПа (мбар)	Габаритные размеры (ДхШхВ), мм	Диаметр патрубков
	Мощность, кВт	Напряжение питания, В	Сила тока, А								
EVL 139/14	4,0	345-415Δ / 600-720	9,0 Δ / 5,2Y		54	74	500	-15 (-150)	14 (140)	526x420x410	G2
EVL 139/26	5,5	345-415Δ / 600-720	13,3 Δ / 7,7Y		69	74	500	-24 (-240)	26 (260)	571x420x410	G2
EVL 139/32	7,5	345-415Δ / 600-720	16,7 Δ / 9,6Y		75	74	500	-24 (-240)	32 (320)	571x420x410	G2
EVL 147/20	4,0	345-415Δ / 600-720	9,5 Δ / 5,5Y		54	70	530	-20 (-200)	20 (200)	433x451x461	G2 ½
EVL 147/30	5,5	345-415Δ / 600-720	12,9 Δ / 7,4Y		63	70	530	-30 (-300)	30 (300)	433x451x461	G2 ½
EVL 147/43	7,5	345-415Δ / 600-720	16,7 Δ / 9,6Y		66	70	530	-32 (-320)	43 (430)	433x451x461	G2 ½
EVL 144/24	5,5	345-415Δ / 600-720	13,3 Δ / 7,7Y		83	74	520	-24 (-240)	24 (240)	545x500x490	G2 ½
EVL 144/40	7,5	345-415Δ / 600-720	16,7 Δ / 9,6Y		86	74	520	-40 (-400)	40 (400)	545x500x490	G2 ½
EVL 144/60	11,0	345-415Δ / 600-720	28,0 Δ/16,2Y		104	74	520	-43 (-430)	60 (600)	545x500x490	G2 ½
EVL 144/67	15,0	345-415Δ / 600-720	32,5 Δ/18,8Y		120	74	520	-46 (-460)	67 (670)	545x500x490	G2 ½
EVL 194/14	4,0	345-415Δ / 600-720	9,5 Δ / 5,5Y		57	70	700	-15 (-150)	14 (140)	449x451x461	G2 ½
EVL 194/18	5,5	345-415Δ / 600-720	12,9 Δ / 7,4Y		66	70	700	-20 (-200)	18 (180)	449x451x461	G2 ½
EVL 194/26	7,6	345-415Δ / 600-720	16,7 Δ / 9,6Y		69	70	700	-27 (-270)	26 (260)	449x451x461	G2 ½
EVL 250/18	7,5	345-415Δ / 600-720	16,7 Δ / 9,6Y		91	74	900	-20 (-200)	18 (180)	589x500x550	G2 ½
EVL 250/37	11,0	345-415Δ / 600-720	28,0 Δ/16,2Y		110	74	900	-28 (-280)	37 (370)	694x500x550	G2 ½

Важно: доступны также в исполнении ATEX

Рабочие характеристики вихревых воздуходувок

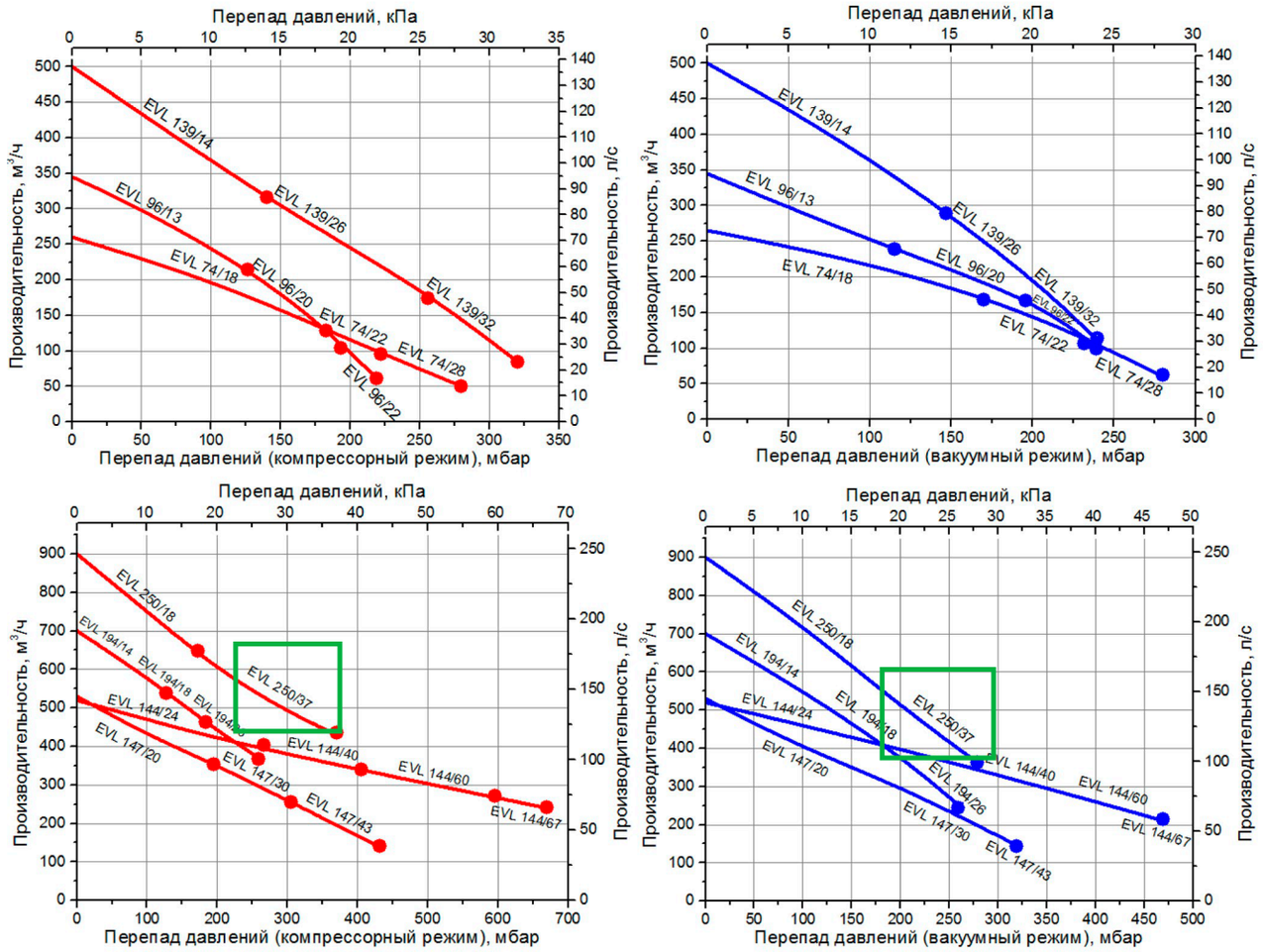

Графические характеристики действительны при всасывании воздуха с температурой 15°C, атмосферном давлении 1013 мбар.

Геометрические размеры средне- и низконапорных вихревых воздуходувок

EVL 250/18

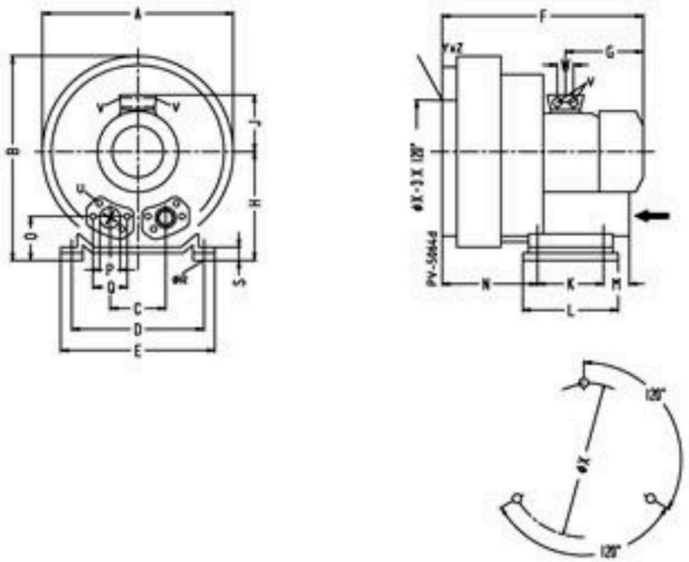

EVL 250/37

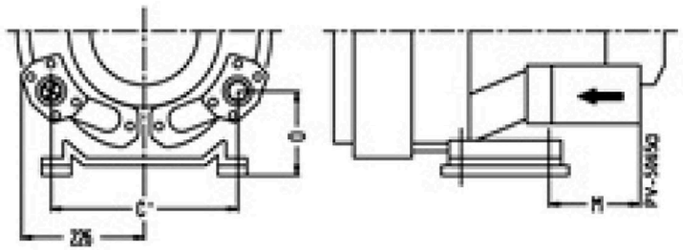

Модель	Размер, мм																						
	A	B	C	C`	D	E	F	G	H	J	K	L	M	N	O	ØP	ØR	S	V	W	ØX	YxZ	Положение отверстий на ØX
EVL 250/18	500	550	152	-	356	394	589	247	300	167	170	217	-	236	125	G2 1/2	15	66	4xM32x1,5	42	286	M12x20	0°/120°/240°
EVL 250/37	500	550	-	336	356	394	694	318	300	197	170	217	312	212	165	G2 1/2	15	66	4xM40x1,5	54	286	M12x20	0°/120°/240°

Аксессуары

Фильтр для вихревой воздуходувки (вакуумный режим)

Позволяет защитить рабочее пространство воздуходувки от попадания твердых, взвешенных в откачиваемом воздухе частиц.

Артикул	Присоединительный размер	Степень фильтрации, мкм
FBL ½	G ½''	10
FBL 1.0	G 1''	10
FBL 1 ¼	G 1 ¼''	10
FBL 1 ½	G 1 ½''	10
FBL 2.0	G 2''	10
FBL 2 ½	G 2 ½''	10
FBL 4.0	G 4''	10

Фильтр для вихревой воздуходувки (компрессорный режим)

Позволяет защитить рабочее пространство воздуходувки от попадания твердых, взвешенных в нагнетаемом воздухе частиц.

Артикул	Присоединительный размер	Степень фильтрации, мкм
FC 1 ¼	G 1 ¼''	10
FC 1 ½	G 1 ½''	10
FC 2	G 2''	10
FC 2 ½	G 2 ½''	10
FC 4	G 4''	10

Фильтр для вихревой воздуходувки (компрессорный режим)

Позволяет защитить рабочее пространство воздуходувки от попадания твердых, взвешенных в нагнетаемом воздухе частиц.

Артикул	Присоединительный размер	Степень фильтрации, мкм
MF-10	G 1 ¼’’	50
MF-12	G 1 ½’’	50
MF-16	G 2’’	50
MF-20	G 2 ½’’	50
MF-32	G 4’’	50

Предохранительный клапан для вихревой воздуходувки

Позволяет защитить электродвигатель воздуходувки от перегрузок.

Артикул	Присоединительный размер	Материал	Диапазон давлений, мбар
RV-1	G 1 ½’’	Пластик	0 - 300
RV-2	G 1 ½’’	Пластик	300 - 600
RVM	G 1 ½’’	Металл	200 - 600