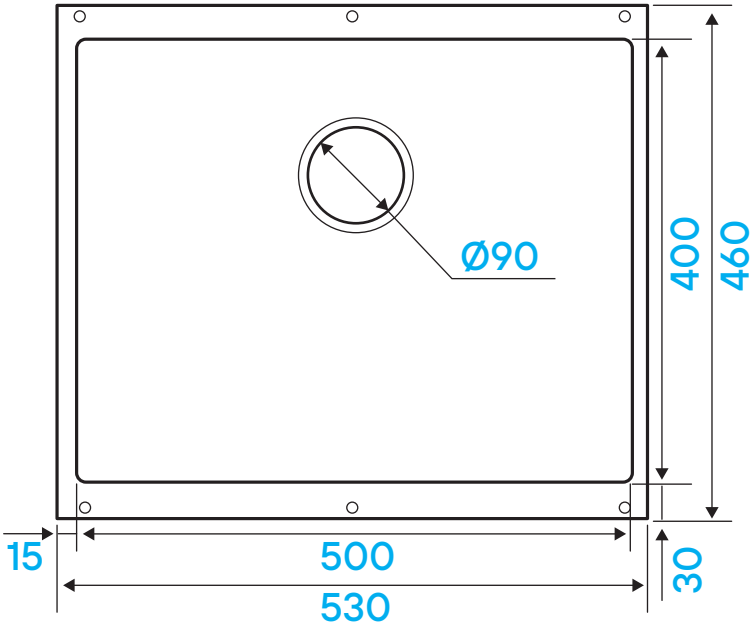
Ø90
400
460
15
500
530
30

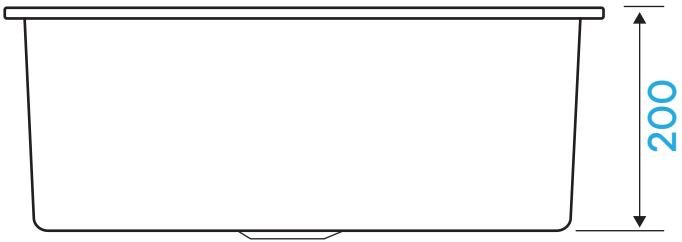
200

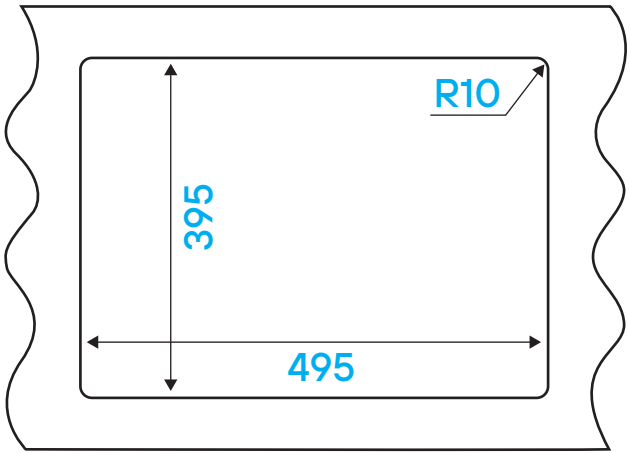
R10
395
495