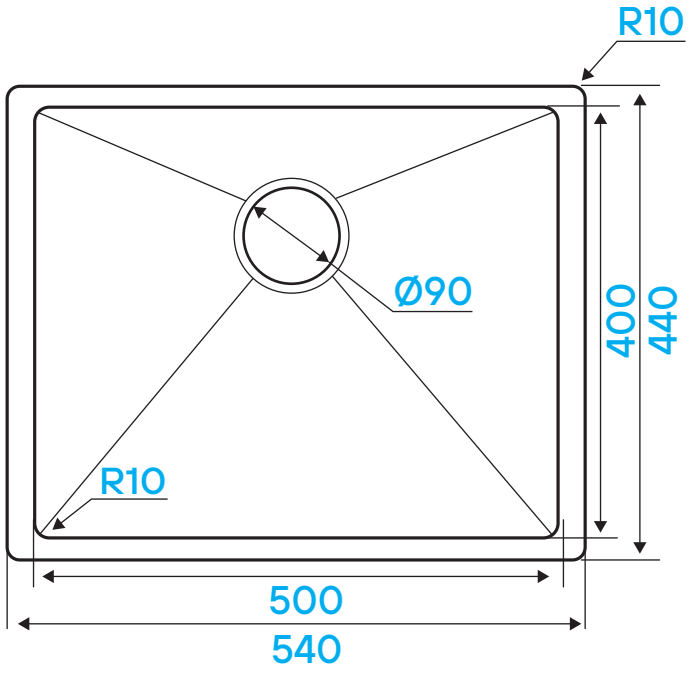

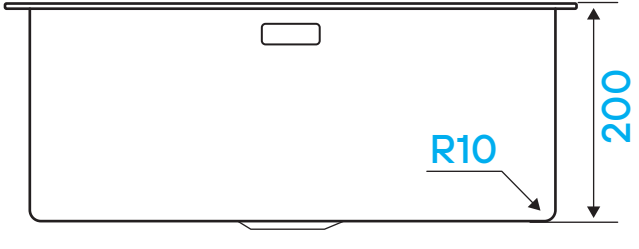

Врезной монтаж

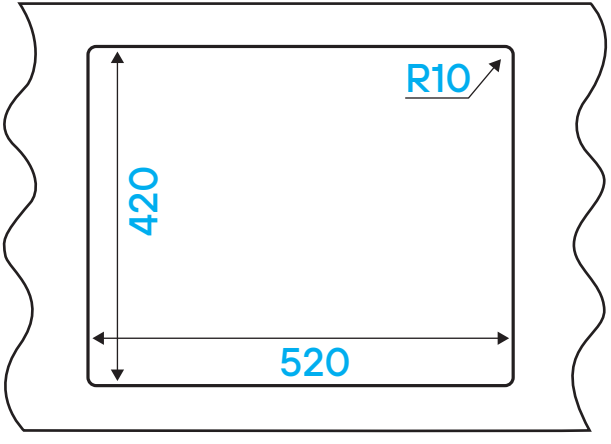

Подстольный монтаж

