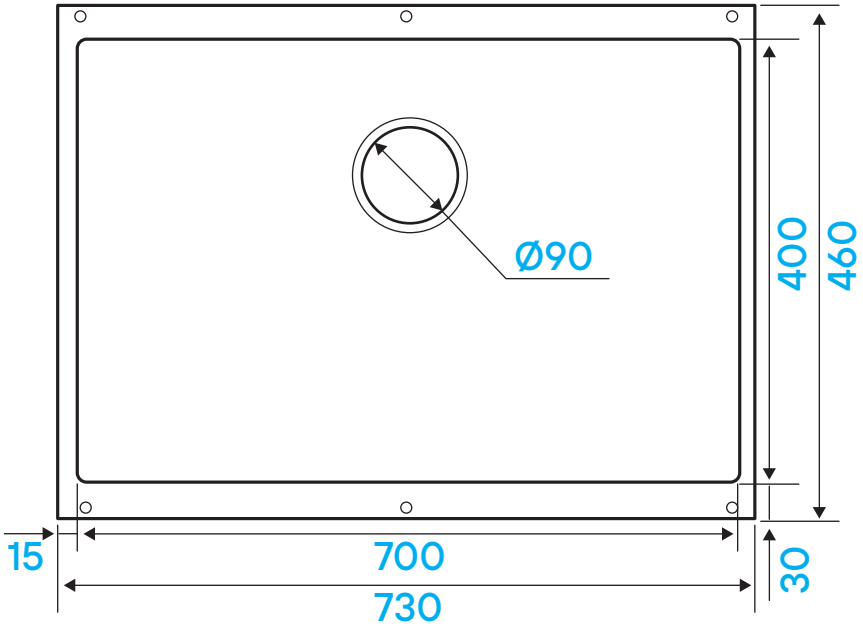
Ø90
400
460
15
700
730
30

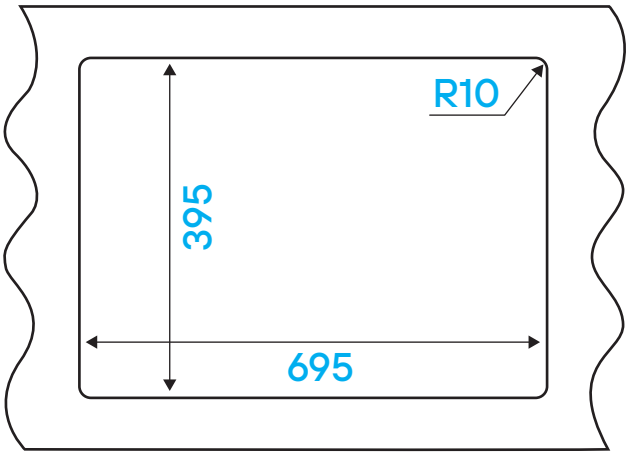
R10
395
695

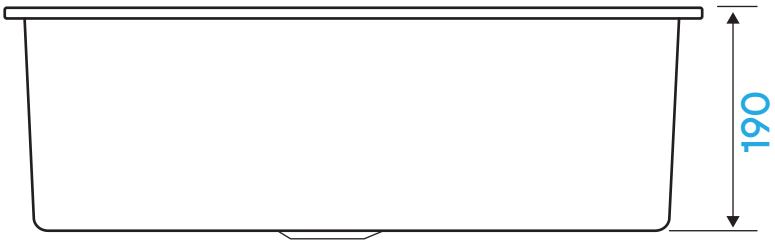
190