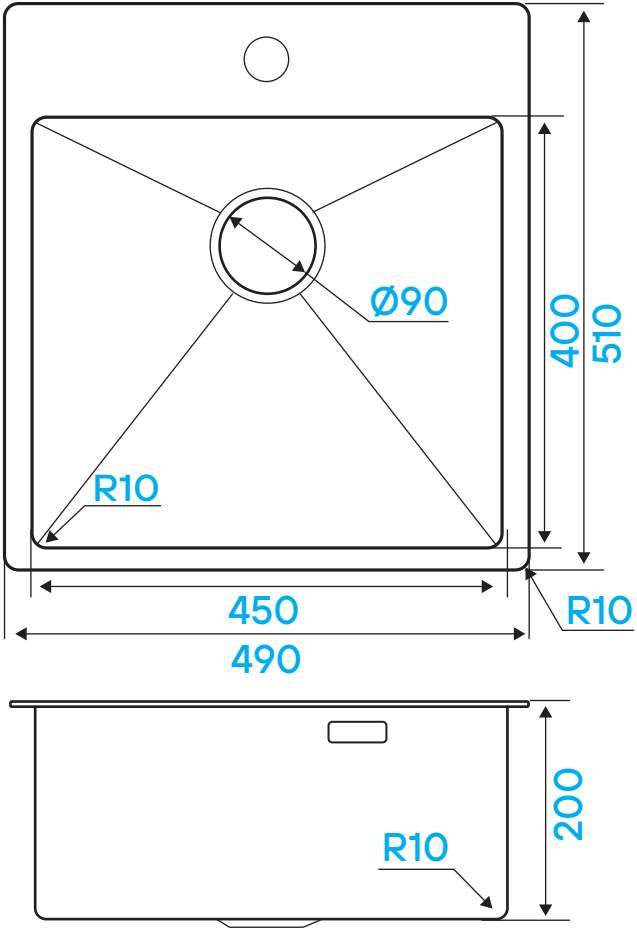
Ø90
400
510
R10
450
490
R10
200
R10

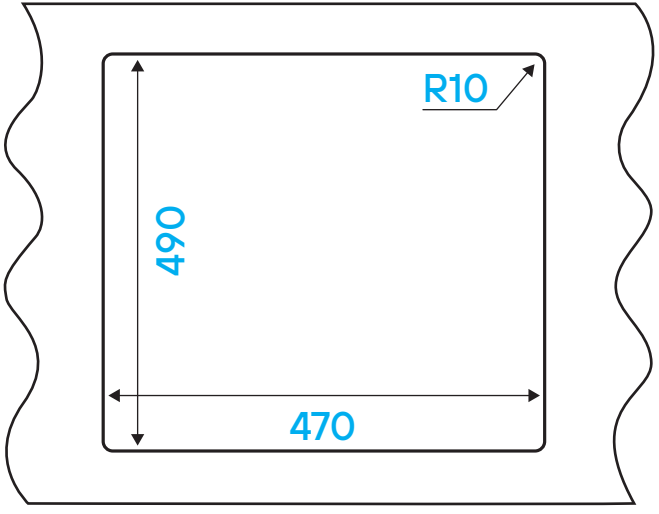
R10
490
470